型名	社名	検出ギャップ (mm)	スリット幅 (mm)	電気的特性 (T_a=25℃) 変換効率 I_C/I_F min (%)	I_F (mA)	V_{CE} (V)	コレクタ-エミッタ間飽和電圧 $V_{CE(sat)}$ max (V)	I_F (mA)	I_C (mA)	上昇時間 t_r typ (μs)	I_C (mA)	R_L (Ω)	V_{CE} (V)	最大定格 (T_a=25℃) 順電流 I_F (mA)	コレクタ-エミッタ間電圧 V_{CE} (V)	動作温度 T_{opr} (℃)	外形	備考
ON1111	松下	5	0.45	1.5	20	10	0.3	50	0.1	6	1	100	9.9	50	30	−25～85	PI-105	2点ビス止め
ON1112		5	0.45	1.5	20	10	0.3	50	0.1	6	1	100	9.9	50	30	−25～85	PI-106	
ON1113		5	0.45	1.5	20	10	0.5	50	0.1	6	1	100	9.9	50	30	−25～85	PI-107	2点ビス止め
ON1114		5	0.45	3.5	20	10	0.3	50	0.1	6	1	100	9.9	50	30	−25～85	PI-106	
ON1120		10	—	5	20	10	0.4	50	0.1	6	1	100	9.9	50	20	−5～60	PI-304	広ギャップ
ON1122		3	—	2	15	10	0.5	25	0.1	6	1	100	9.9	25	30	−25～85	PI-100	2点ビス止め
ON1128		3	3.5	2	15	10	0.5	25	0.1	6	1	100	9.9	25	30	−25～85	PI-101	
ON1128S		3	0.22	0.33	15	10	0.5	25	0.1	6	1	100	9.9	25	30	−25～85	PI-108	
ON1179		5	0.45	1.5	20	10	0.3	50	0.1	6	1	100	9.9	50	30	−25～85	PI-109	
ON1215		3	—	40	5	10	1.5	10	0.1	100	5	100	9.5	25	20	−25～85	PI-110	2点ビス止め
RPI-37R	ローム	3.2	0.5	10	20	10	typ.0.25	4	1	10	—	100	10	50	30	−25～85	PI-111	2点ビス止め
RPI-38		3	0.7	10	20	10	typ.0.25	4	1	10	—	100	10	50	30	−25～85	PI-112	
RLI-13M		1.2	0.4	20	20	5				10	—						PI-113	超小型
PLI-13MA		1.2	0.4	5.38	1.3	0.6				10							PI-113	超小型
PLI-13MB		1.2	0.4	6.67	9	5				10							PI-113	超小型
PLI-13MC		1.2	0.4	4.33	1.5	5				10							PI-113	超小型
PLI-13MD		1.2	0.4	10	20	4.5				10							PI-113	超小型
PLI-13ME		1.2	0.4	3.5	20	5				10							PI-113	超小型
PLI-13MH		1.2	0.4	23	20	5				10							PI-113	超小型
PLI-14M		1.2	0.4	2	1.5	5				10							PI-215	超小型
PLI-14MC		1.2	0.4	4.33	1.5	5				10							PI-215	超小型
PLI-14MG		1.2	0.4	9.33	1.5	5				10							PI-215	超小型
PLI-14MF		1.2	0.4	2	1.5	5				10							PI-215	超小型
RPI-241		2	0.4	2.5	20	5	0.4	20	0.3	10	1	100	—	50	30	−25～85	PI-305	超小型
RPI-261		2.5	0.5	5	20	5	typ.0.1	20	1	10	3	100	5	50	30	−25～85	PI-238	位置決めピン付き
RPI-351		3		1	20	5	0.4	20	0.1	10	1	100		50	30	−25～85	PI-286	位置決めピン付き
RPI-351F		3		1	20	5	0.4	20	0.1	10	1	100		50	30	−25～85	PI-287	リフロー半田付き可能
RPI-441		4	0.5	1	20	5	0.4	20	0.1	10	1	100	—	50	30	−25～85	PI-306	位置決めピン付き
SIU-5000		—	—	10	20	5	0.4	20	1	10	3	100	5	50	30	−25～85	PI-307	アクチュエータ付き

www.pdf.supp

P I-1

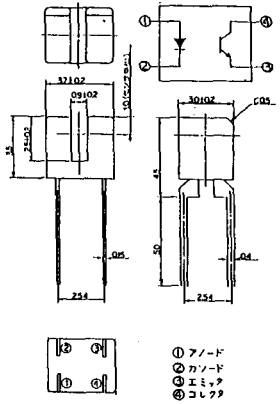

P I-2

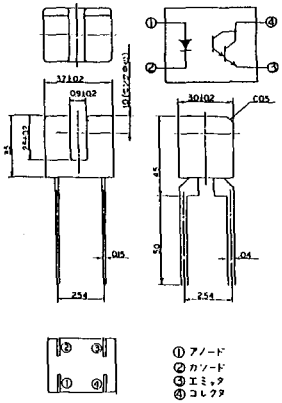

P I-3

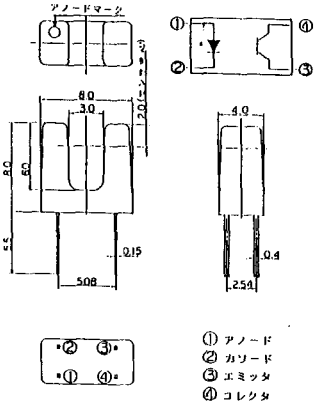

P I-4

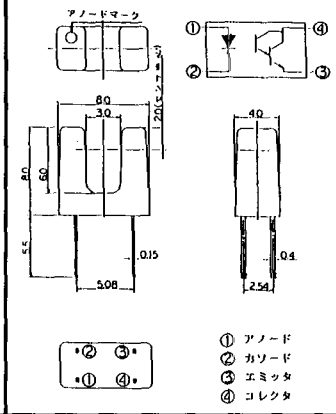

P I-5

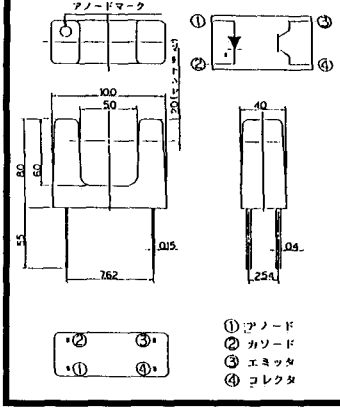

P I-6

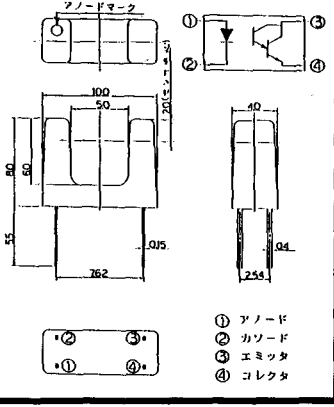

P I-7

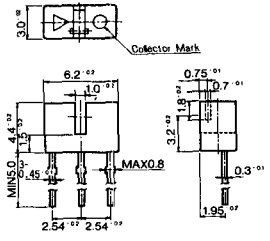

P I-8

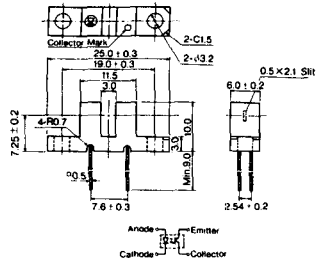

《寸法図単位：mm》

P I -9

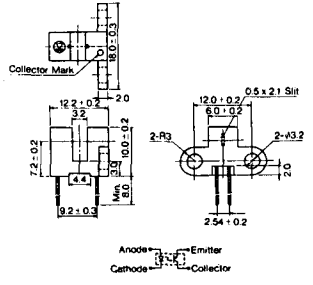

P I -10

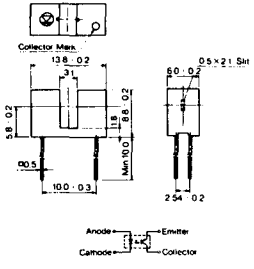

P I -11

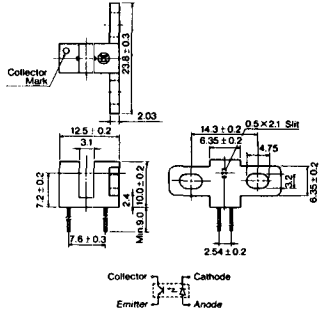

P I -12

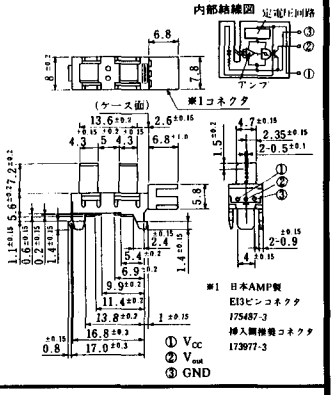

P I -13

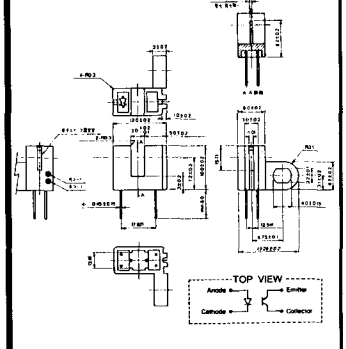

P I -14

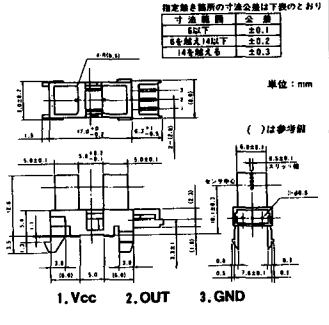

P I -15

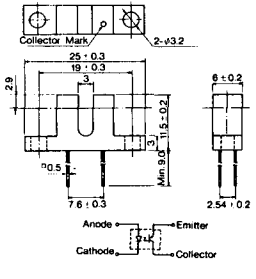

P I -16

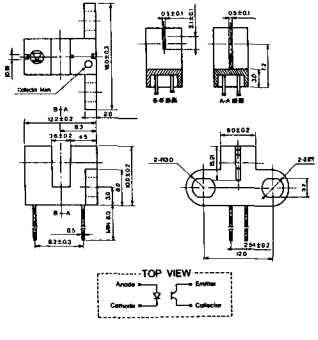

《寸法図単位：mm》

P I -17

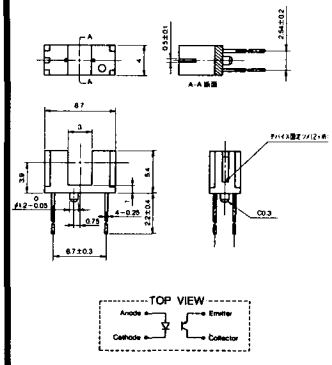

P I -18

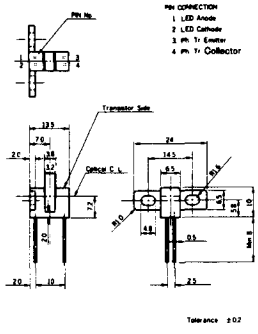

P I -19

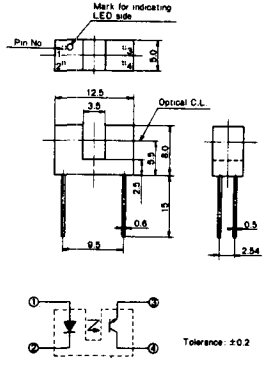

P I -20

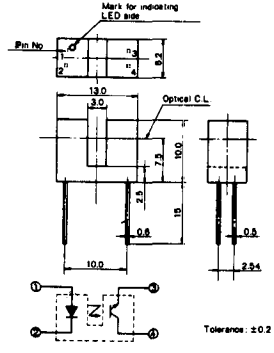

P I -21

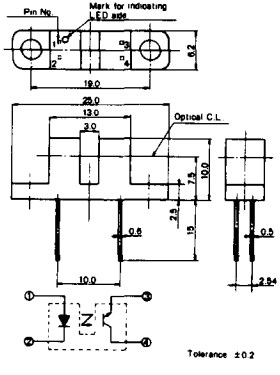

P I -22

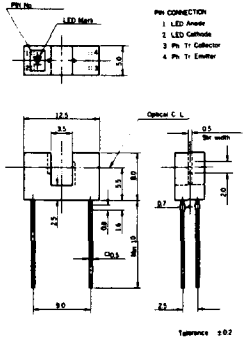

P I -23

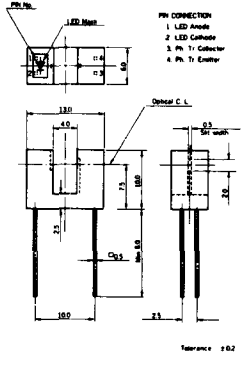

P I -24

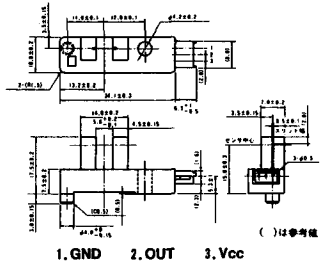

《寸法図単位：mm》

PI-25

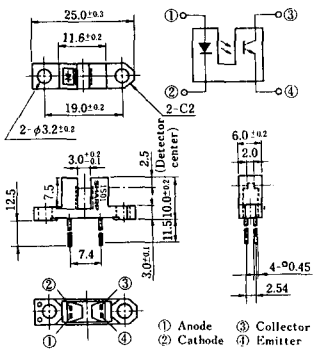

PI-26

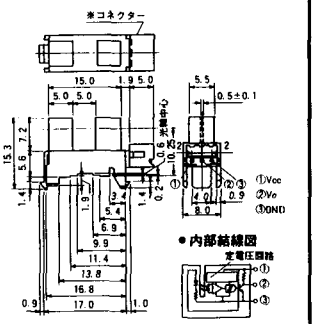

PI-27

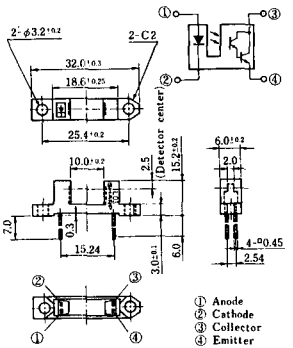

PI-28

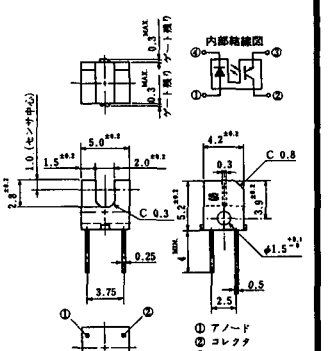

PI-29

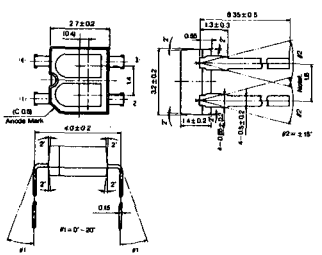

PI-30

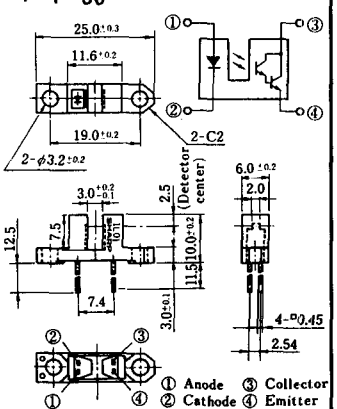

PI-31

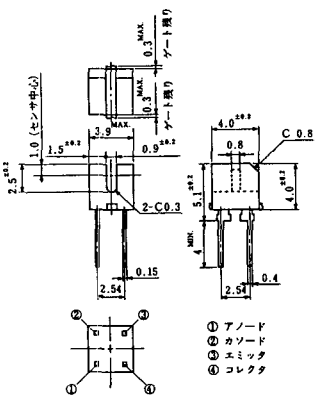

PI-32

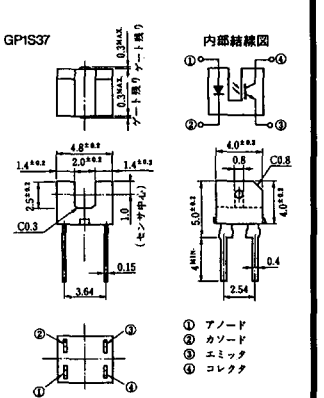

《寸法図単位：mm》

PI-33

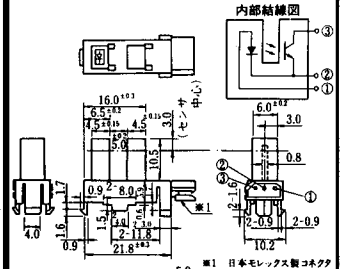

※1 日本モレックス製コネクタ
5267-03A
挿入網状袋コネクタ
ハウジング
5264 03
ターミナル
5263

① アノード
② GND
③ コレクタ

PI-34

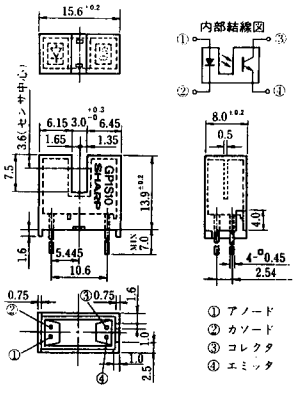

① アノード
② カソード
③ コレクタ
④ エミッタ

PI-35

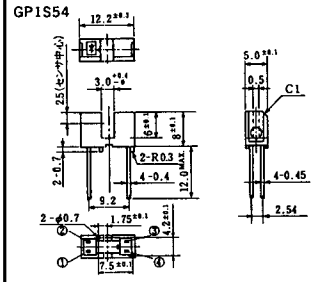

PI-36

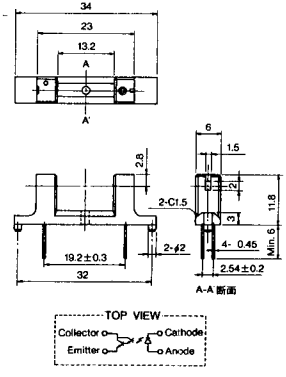

PI-37

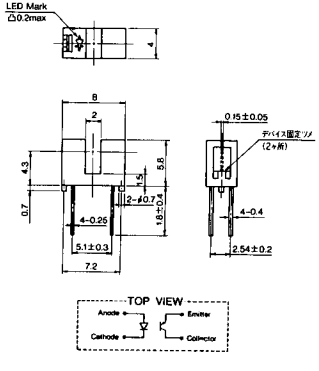

PI-38

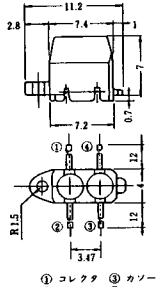

① コレクタ ③ カソード
② エミッタ ④ アノード

PI-39

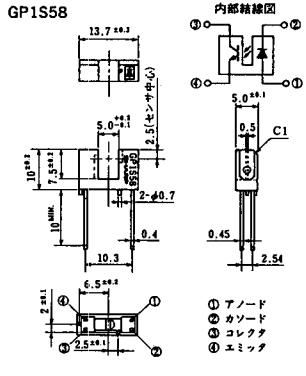

① アノード
② カソード
③ コレクタ
④ エミッタ

PI-40

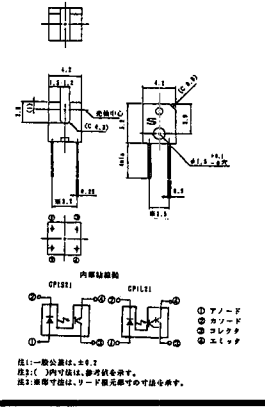

注1:一般公差は、±0.3
注2:( )内寸法は、参考値を示す。
注3:座標寸法は、リード根元部での寸法を示す。

《寸法図単位：mm》

PI-41

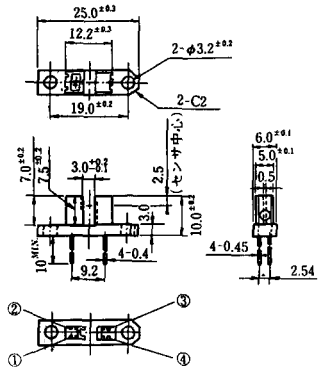

PI-42

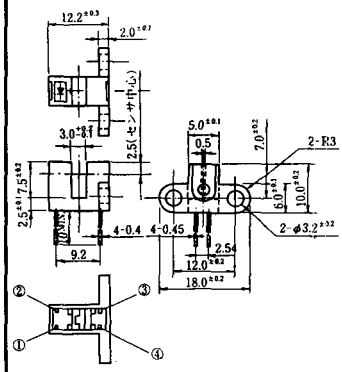

PI-43

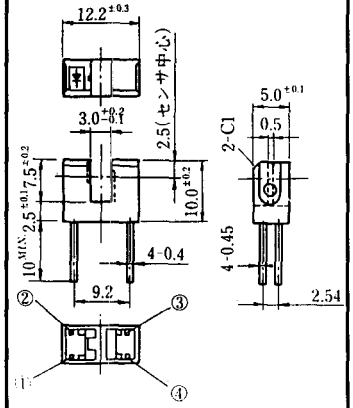

PI-44

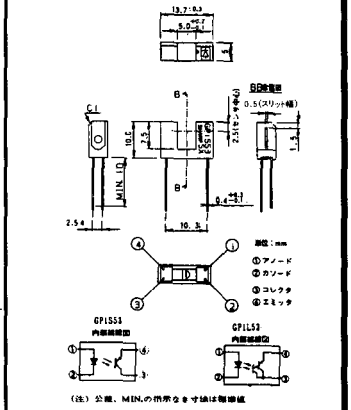

PI-45

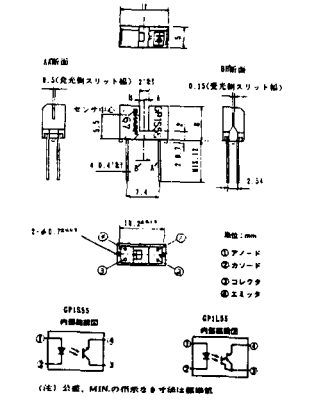

PI-46

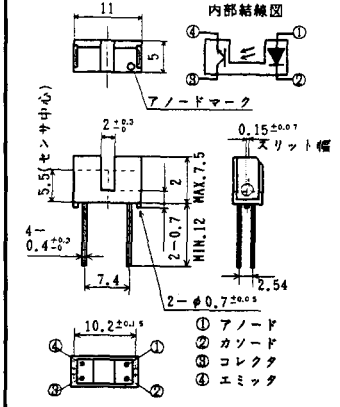

PI-47

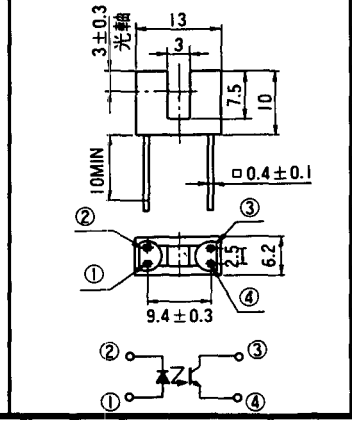

PI-48

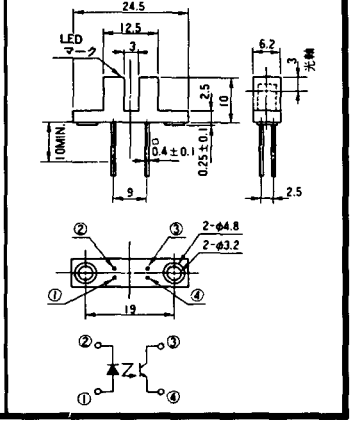

《寸法図単位：mm》

P I -49

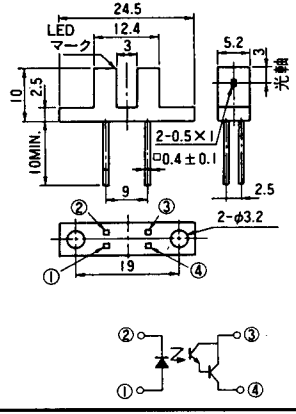

P I -50

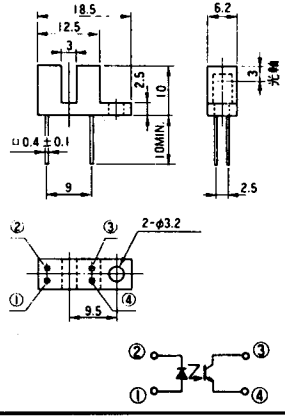

P I -51

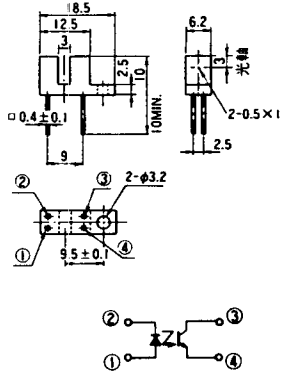

P I -52

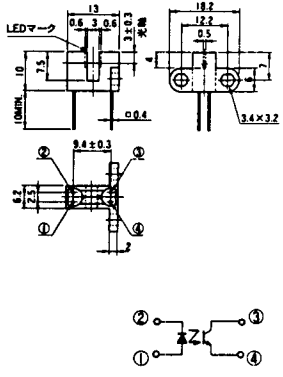

P I -53

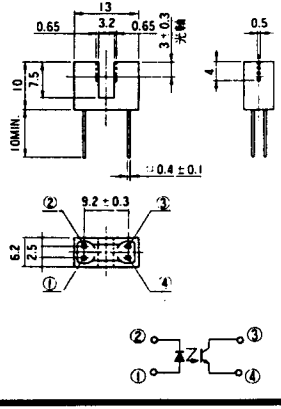

P I -54

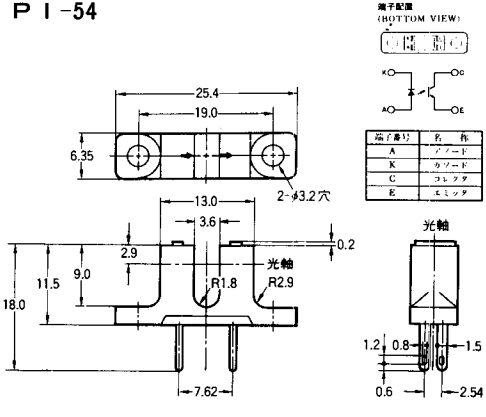

端子配置
(BOTTOM VIEW)

端子番号	名称
A	アノード
K	カソード
C	コレクタ
E	エミッタ

P I -55

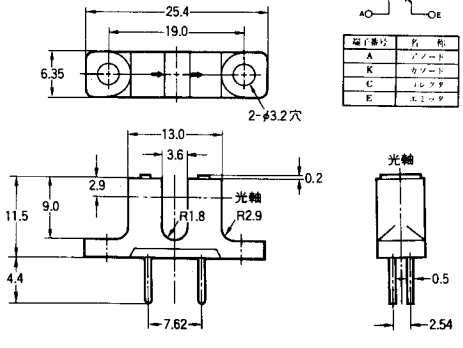

端子配置
(BOTTOM VIEW)

端子番号	名称
A	アノード
K	カソード
C	コレクタ
E	エミッタ

《寸法図単位：mm》

P I -56

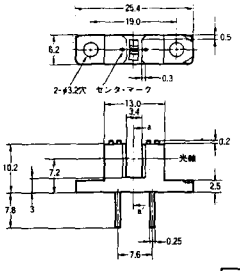

端子配置(BOTTOM VIEW)

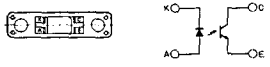

はんだづけ用端子形　プリント基板用端子形

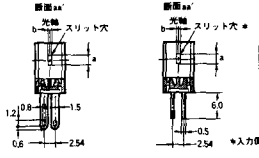

*入力側,出力側とも同一寸法です.

端子記号	名称
A	アノード
K	カソード
C	コレクタ
E	エミッタ

形式	スリット穴 (a×b)
形EE-SH3	2.1×0.5
形EE-SH3-CS	2.1×1.0
形EE-SH3-DS	2.1×0.2
形EE-SH3-GS	0.5×2.1

形式	スリット穴 (a×b)
形EE-SH3-B	2.1×0.5
形EE-SH3-C	2.1×1.0
形EE-SH3-D	2.1×0.2
形EE-SH3-G	0.5×2.1

P I -57

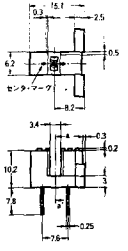

はんだづけ用端子形　プリント基板用端子形

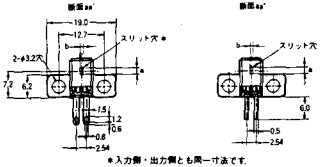

*入力側・出力側とも同一寸法です.

端子配置(BOTTOM VIEW)

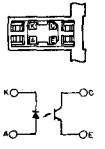

形式	スリット穴 (a×b)
形EE-SV3	2.1×0.5
形EE-SV3-CS	2.1×1.0
形EE-SV3-DS	2.1×0.2
形EE-SV3-GS	0.5×2.1

形式	スリット穴 (a×b)
形EE-SV3-B	2.1×0.5
形EE-SV3-C	2.1×1.0
形EE-SV3-D	2.1×0.2
形EE-SV3-G	0.5×2.1

端子記号	名称
A	アノード
K	カソード
C	コレクタ
E	エミッタ

P I -58

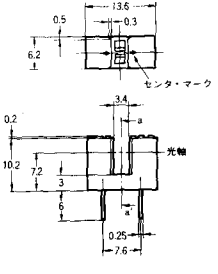

断面aa'

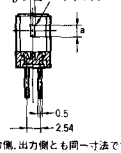

*入力側,出力側とも同一寸法です

端子配置(BOTTOM VIEW)

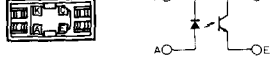

形式	スリット穴 (a×b)
形EE-SJ3-B	2.1×0.5
形EE-SJ3-C	2.1×1.0
形EE-SJ3-D	2.1×0.2
形EE-SJ3-G	0.5×2.1

端子記号	名称
A	アノード
K	カソード
C	コレクタ
E	エミッタ

P I -59

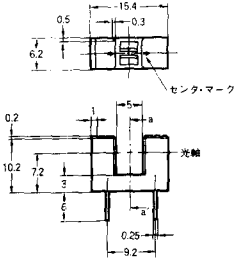

断面aa'

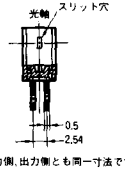

*入力側,出力側とも同一寸法です

端子配置(BOTTOM VIEW)

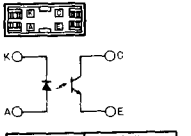

端子記号	名称
A	アノード
K	カソード
C	コレクタ
E	エミッタ

《寸法図単位：mm》

PI-60

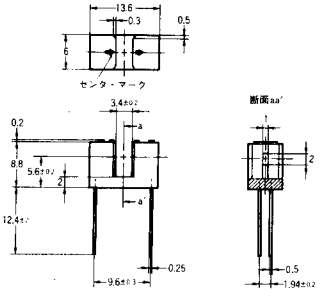

端子配置(BOTTOM VIEW)

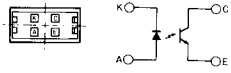

端子記号	名称
A	アノード
K	カソード
C	コレクタ
E	エミッタ

PI-61

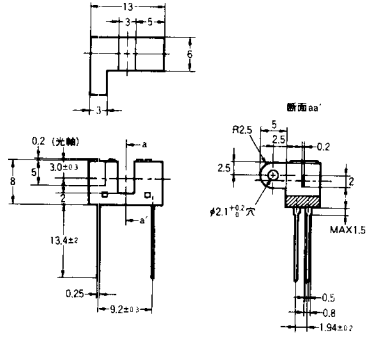

端子配置(BOTTOM VIEW)

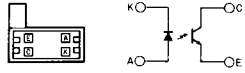

端子記号	名称
A	アノード
K	カソード
C	コレクタ
E	エミッタ

PI-62

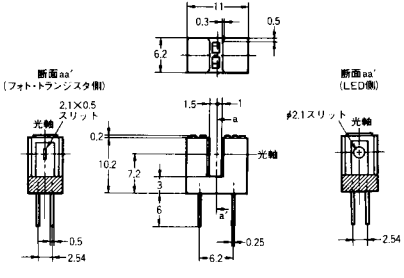

端子配置(BOTTOM VIEW)

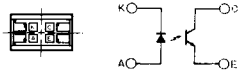

端子記号	名称
A	アノード
K	カソード
C	コレクタ
E	エミッタ

PI-63

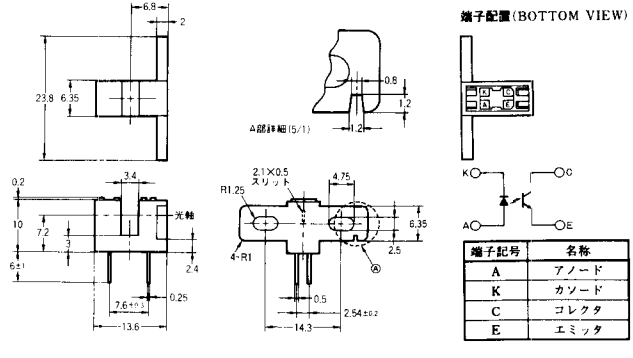

端子配置(BOTTOM VIEW)

端子記号	名称
A	アノード
K	カソード
C	コレクタ
E	エミッタ

《寸法図単位：mm》

P I -64

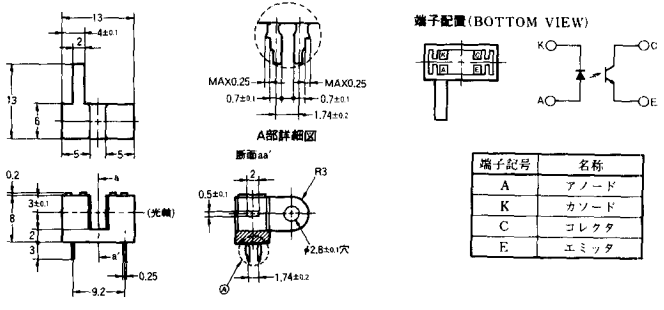

端子記号	名称
A	アノード
K	カソード
C	コレクタ
E	エミッタ

P I -65

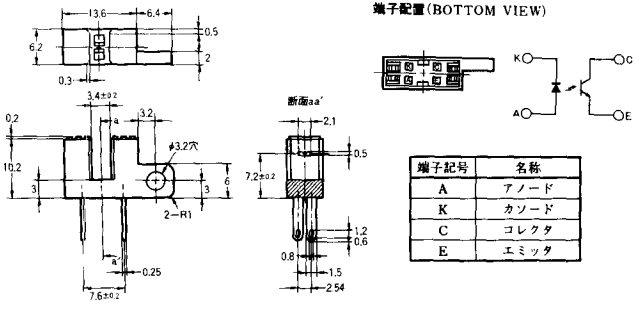

端子記号	名称
A	アノード
K	カソード
C	コレクタ
E	エミッタ

P I -66

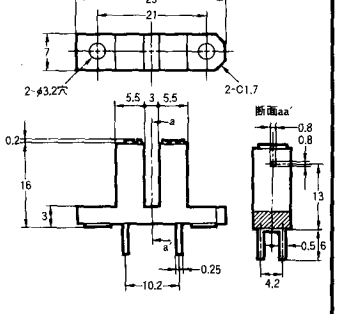

P I -67

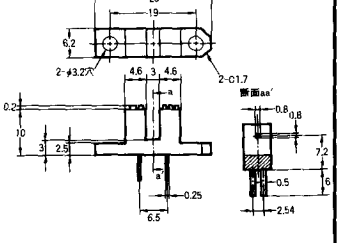

P I -68

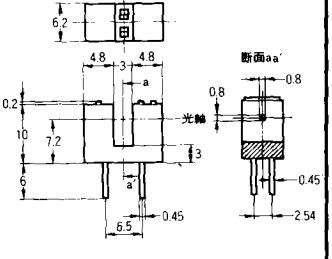

P I -69

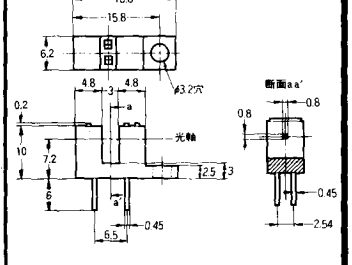

《寸法図単位：mm》

P I -70

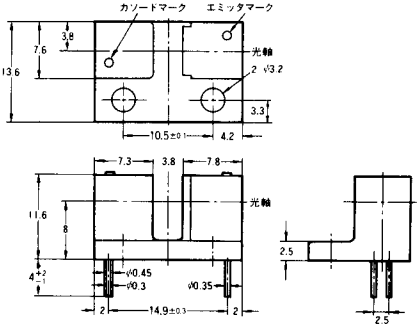

端子配置(BOTTOM VIEW)

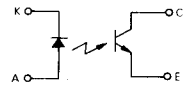

端子番号	名　称
A	アノード
K	カソード
C	コレクタ
E	エミッタ

P I -71

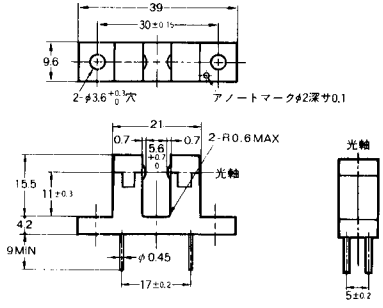

端子配置(BOTTOM VIEW)

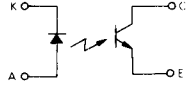

端子番号	名　称
A	アノード
K	カソード
C	コレクタ
E	エミッタ

P I -72

指定なき箇所の公差 ±0.25

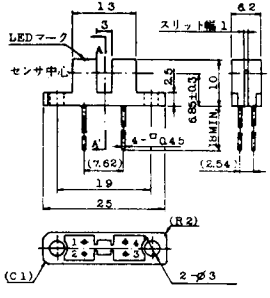

1. カソード
2. アノード
3. エミッタ
4. コレクタ

( )は参考値

P I -73

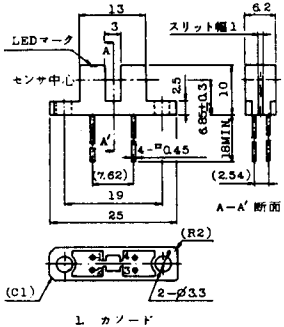

1. カソード
2. アノード
3. エミッタ
4. コレクタ

( )は参考値

P I -74

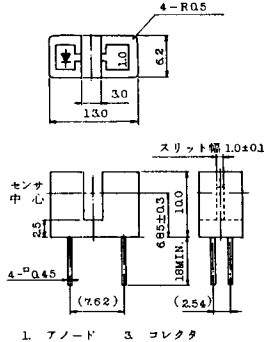

1. アノード
2. カソード
3. コレクタ
4. エミッタ

( )は参考値

P I -75

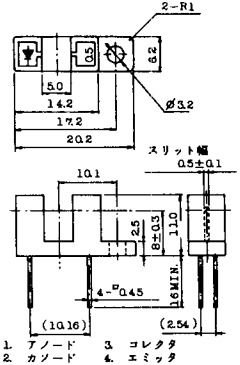

1. アノード
2. カソード
3. コレクタ
4. エミッタ

( )内は参考値

《寸法図単位：mm》

P I -76

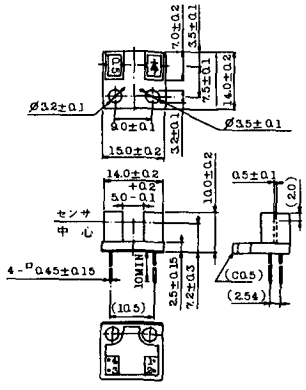

P I -77

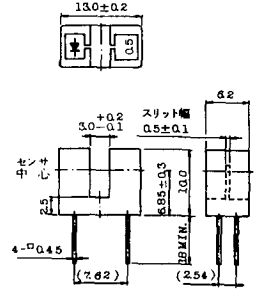

P I -78

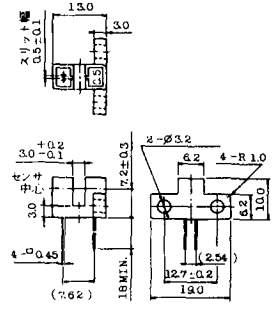

P I -79

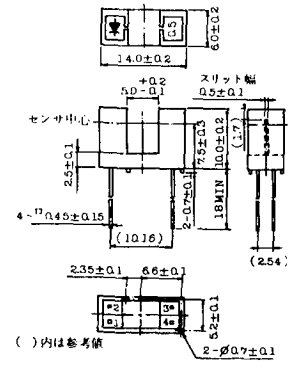

P I -80

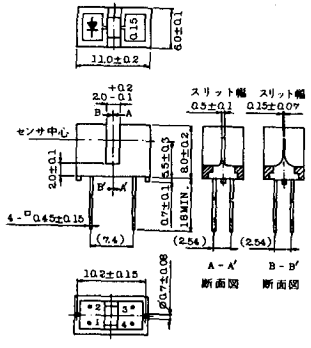

P I -81

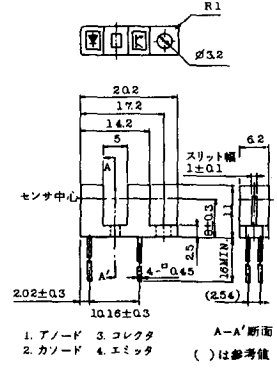

P I -82

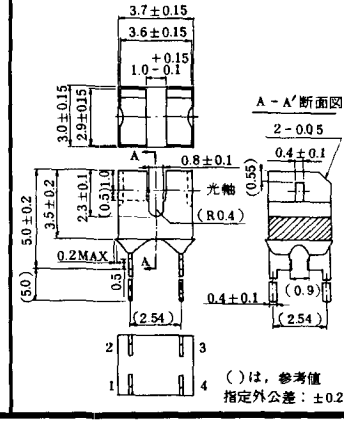

P I -83

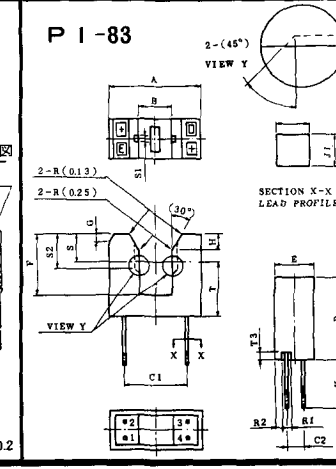

《寸法図単位：mm》

PI-84

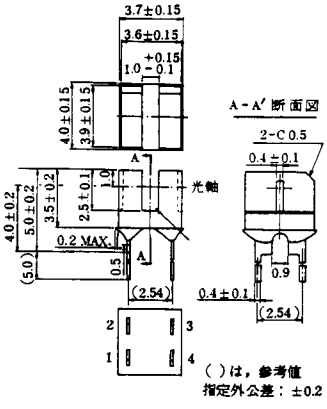

PI-85

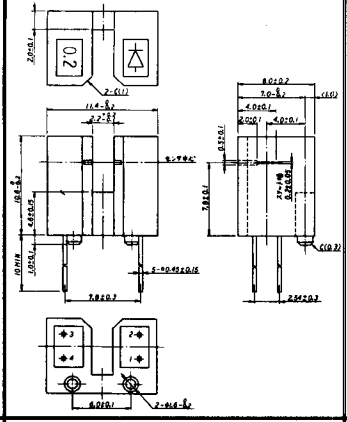

PI-86

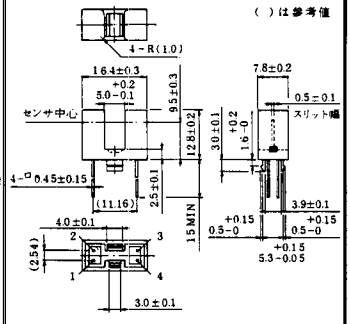

PI-87

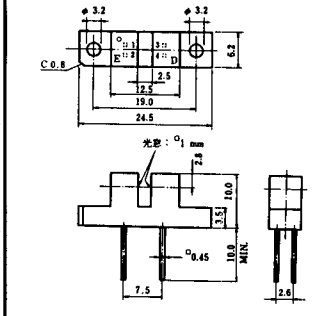

PI-88

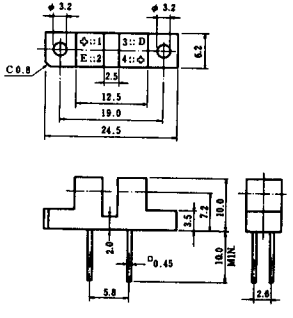

PI-89

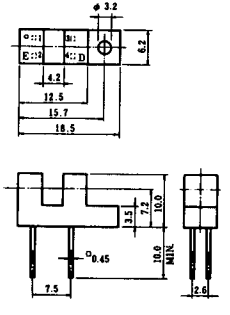

PI-90

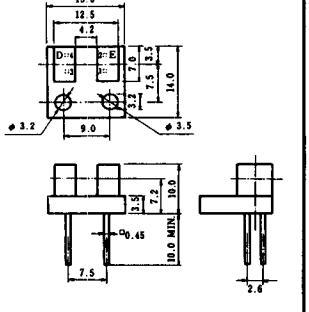

PI-91

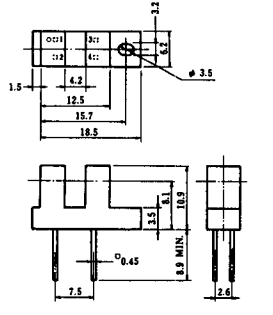

《寸法図単位：mm》

P I -92

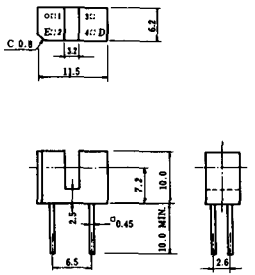

P I -93

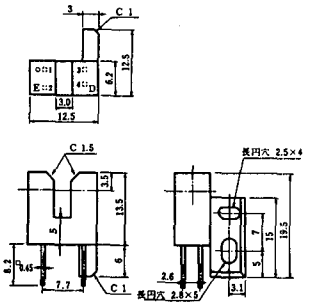

P I -94

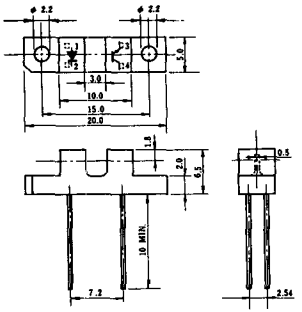

P I -95

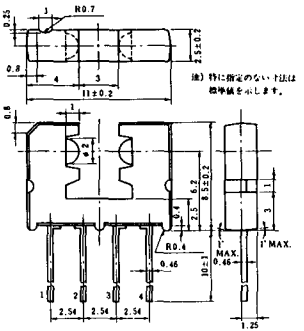

P I -96

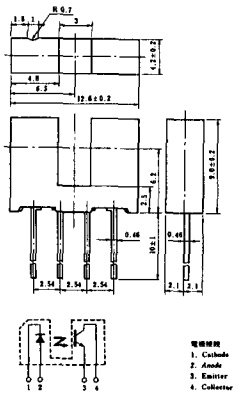

P I -97

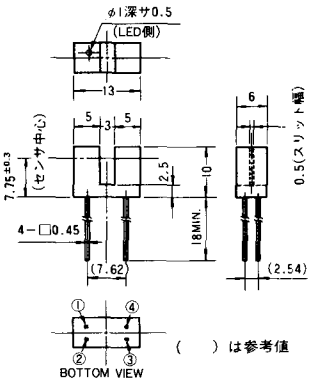

P I -98

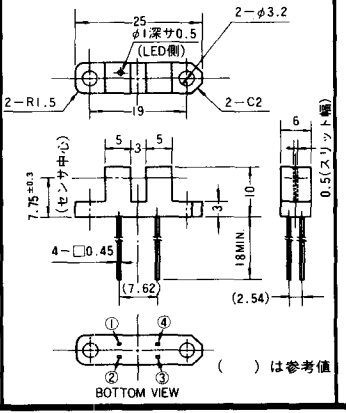

P I -99

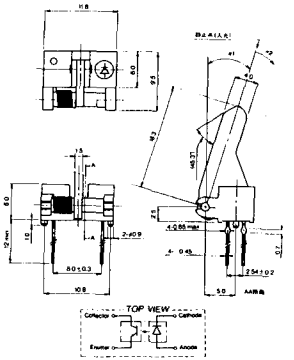

《寸法図単位：mm》

P I -100

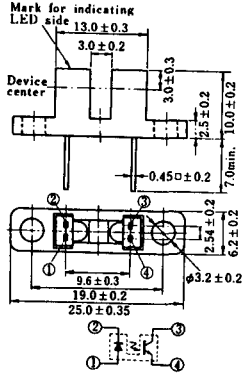

P I -101

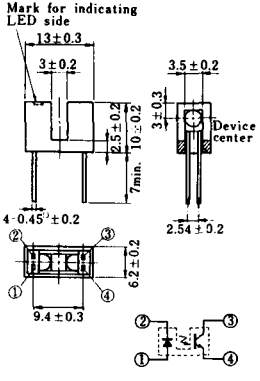

P I -102

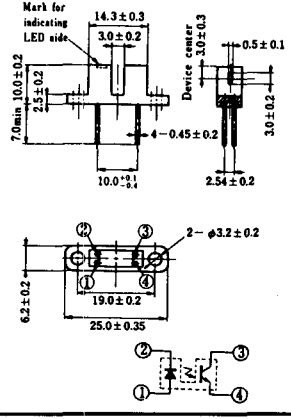

P I -103

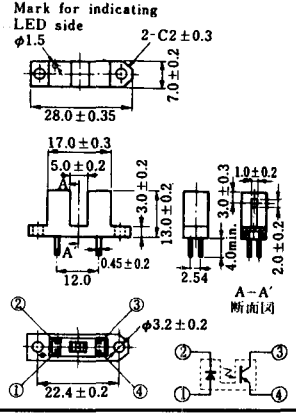

P I -104

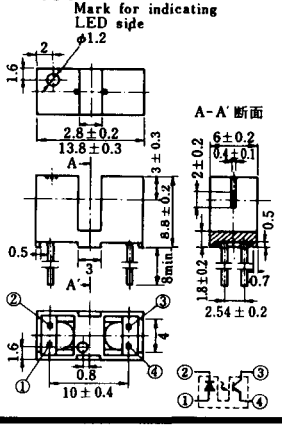

P I -105

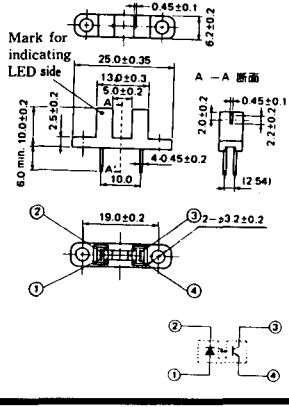

P I -106

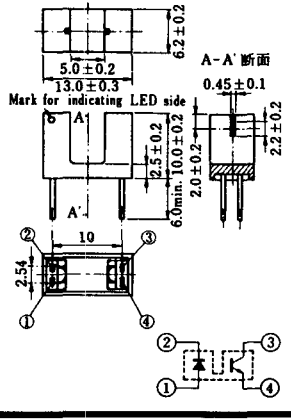

P I -107

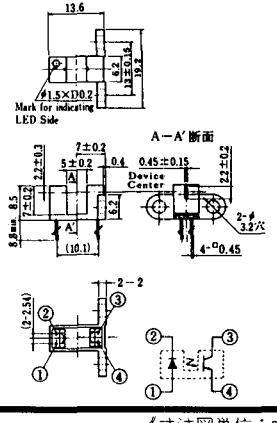

《寸法図単位：mm》

P I -108

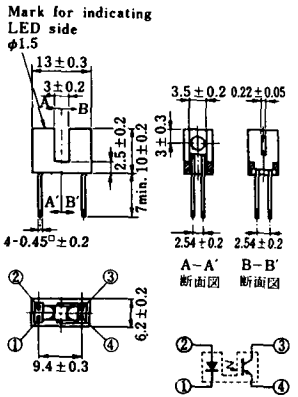

P I -109

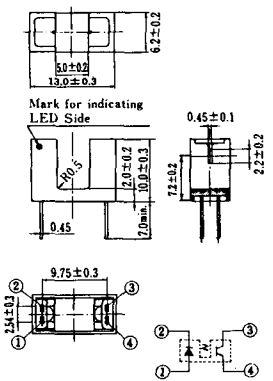

P I -110

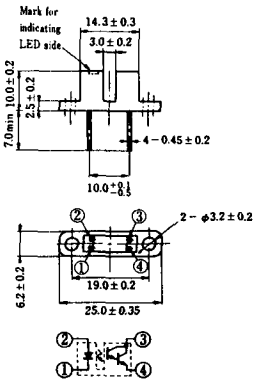

P I -111

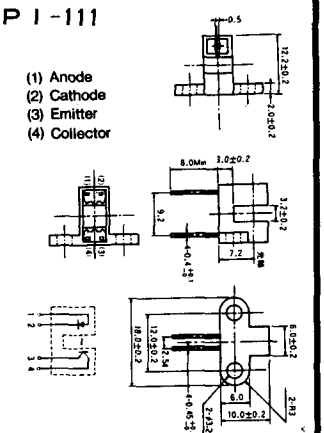

P I -112

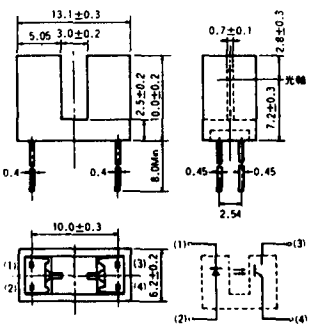

P I -113

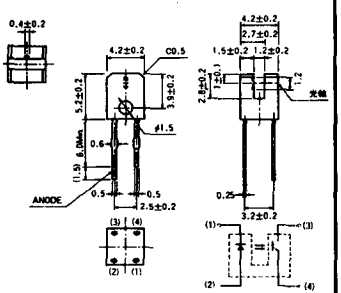

P I -114

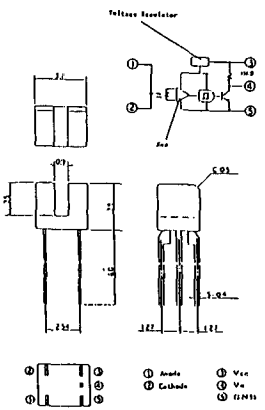

P I -115

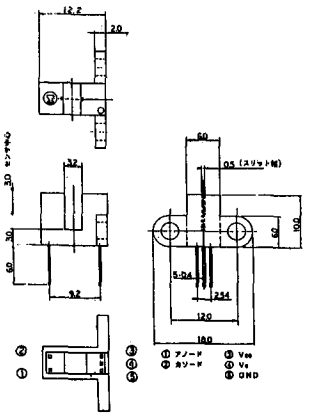

《寸法図単位：mm》

P I -116

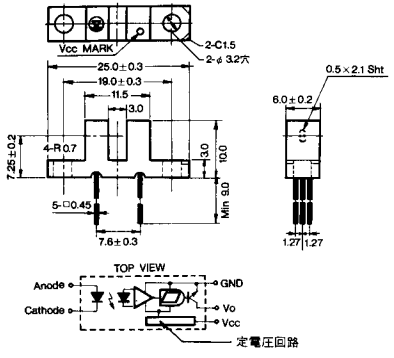

P I -117

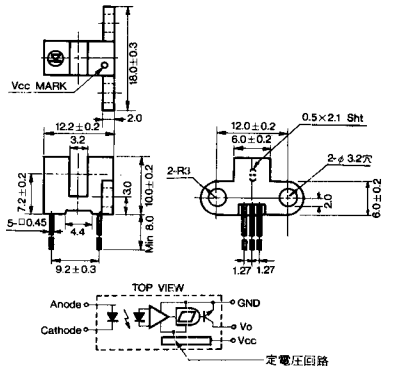

P I -118

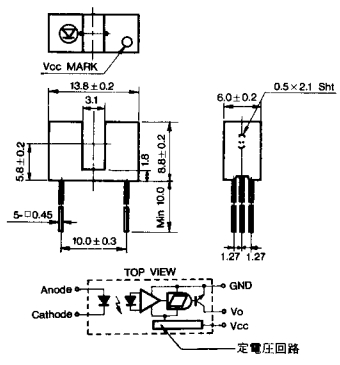

P I -119

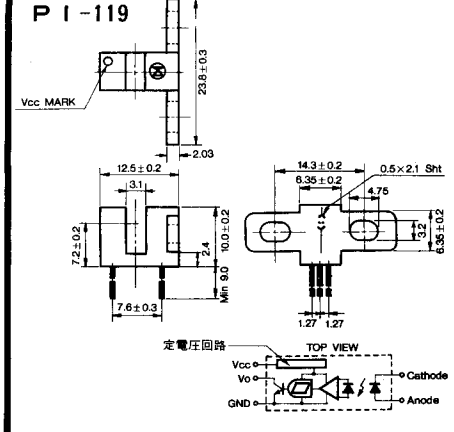

P I -120

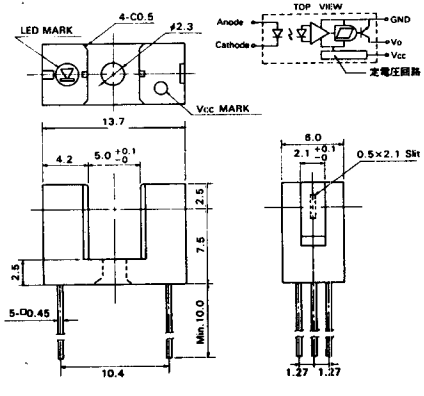

P I -121

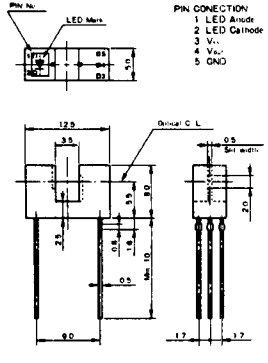

《寸法図単位：mm》

P I -122

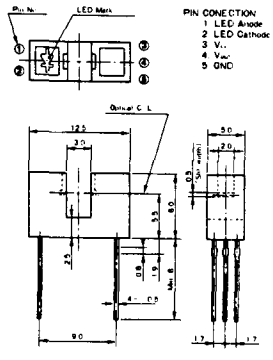

P I -123

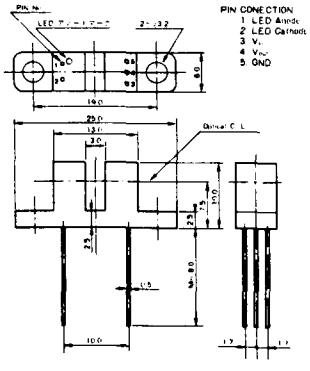

P I -124

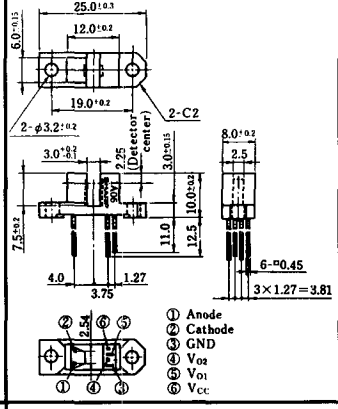

P I -125

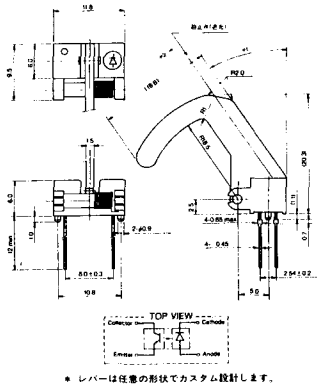

＊ レバーは任意の形状でカスタム設計します。

P I -126

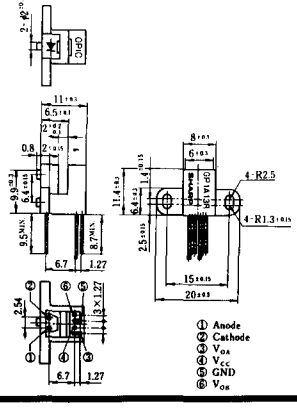

P I -127

GP1S41

内部結線図

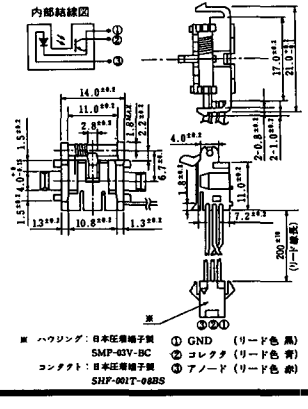

P I -128

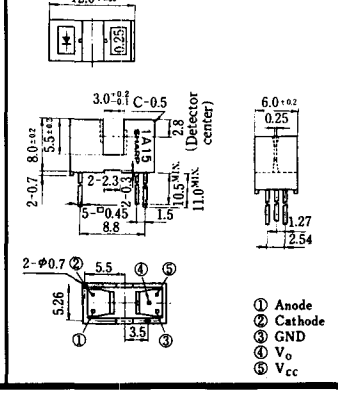

P I -129

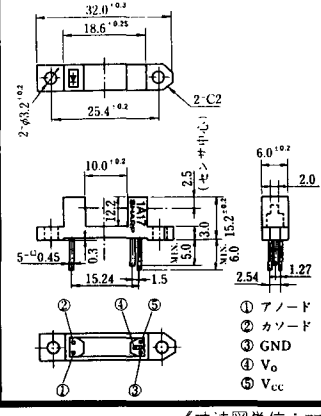

《寸法図単位：mm》

P I -130

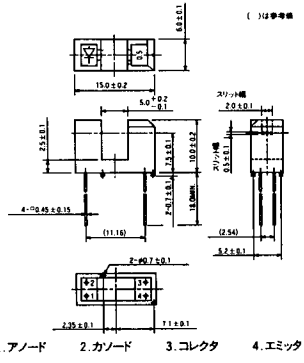

P I -131

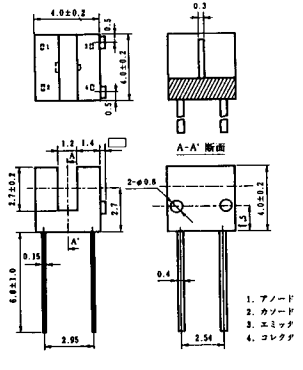

P I -132

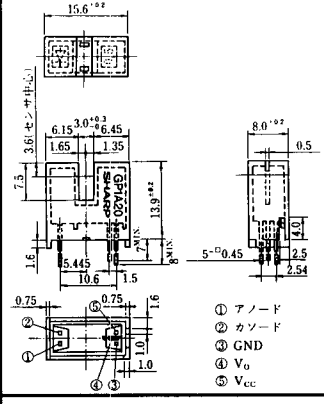

P I -133

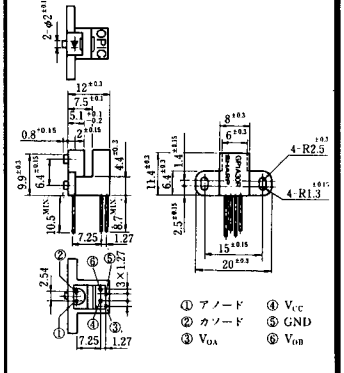

P I -134

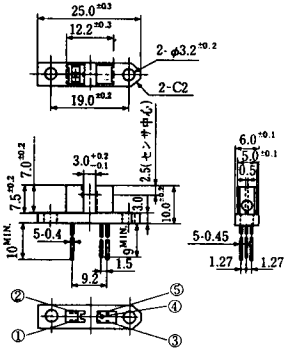

P I -135

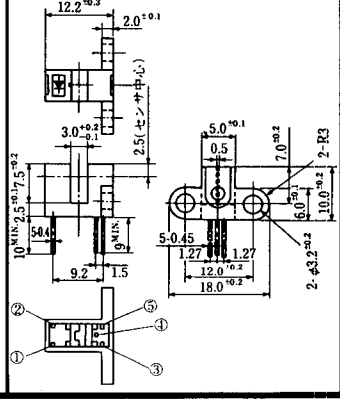

P I -136

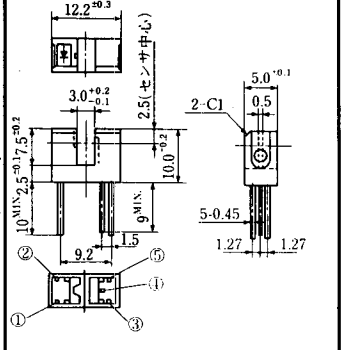

P I -137

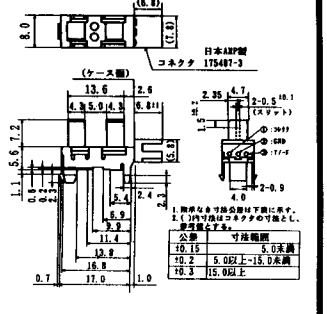

《寸法図単位：mm》

PI-138

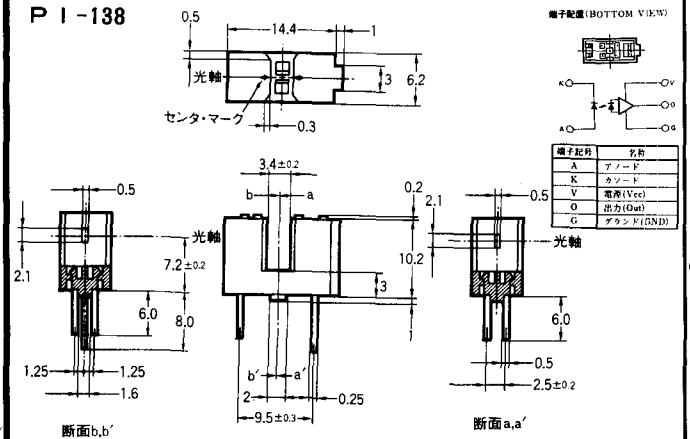

端子記号	名称
A	アノード
K	カソード
V	電源(Vcc)
O	出力(Out)
G	グランド(GND)

PI-139

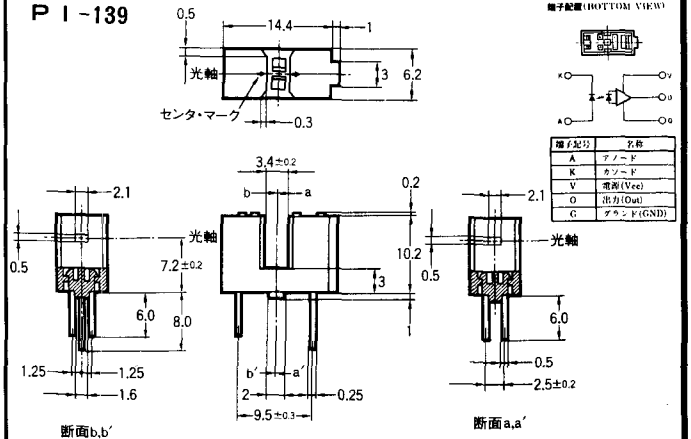

端子記号	名称
A	アノード
K	カソード
V	電源(Vcc)
O	出力(Out)
G	グランド(GND)

PI-140

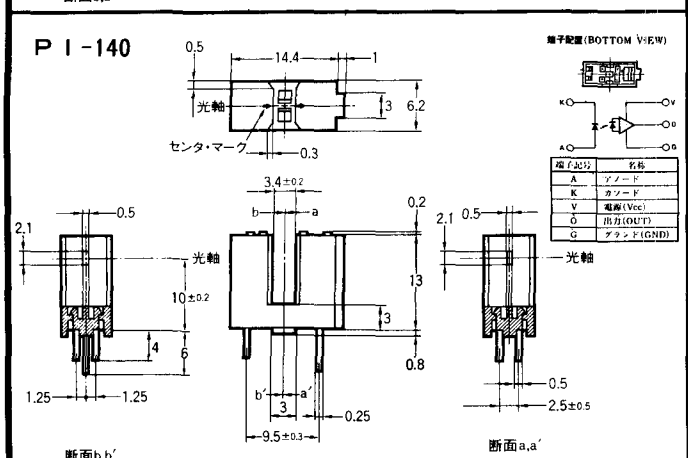

端子記号	名称
A	アノード
K	カソード
V	電源(Vcc)
O	出力(OUT)
G	グランド(GND)

PI-141

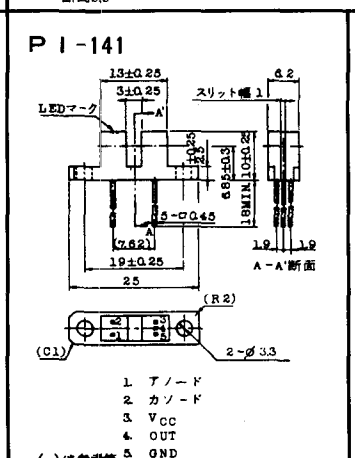

1. アノード
2. カソード
3. Vcc
4. OUT
5. GND

( )は参考値

PI-142

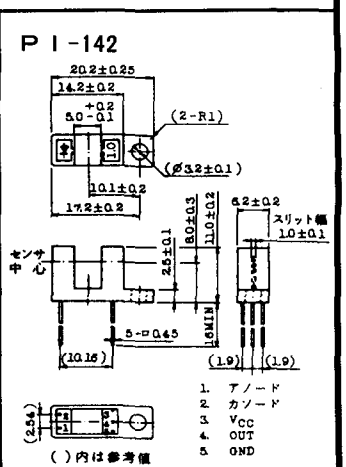

1. アノード
2. カソード
3. Vcc
4. OUT
5. GND

( )内は参考値

《寸法図単位：mm》

PI-143

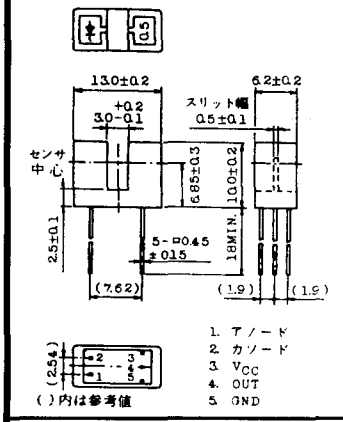

PI-144

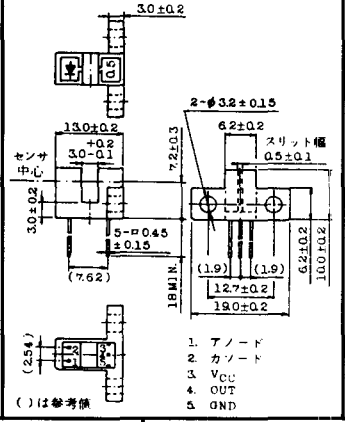

PI-145

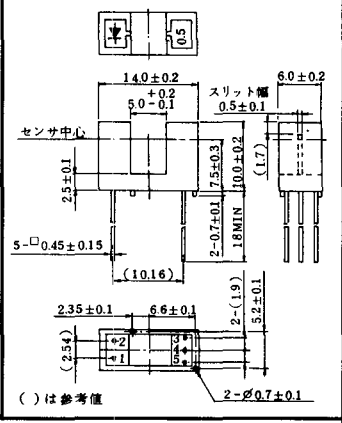

PI-146

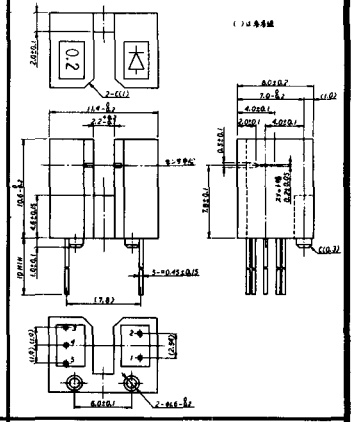

PI-147

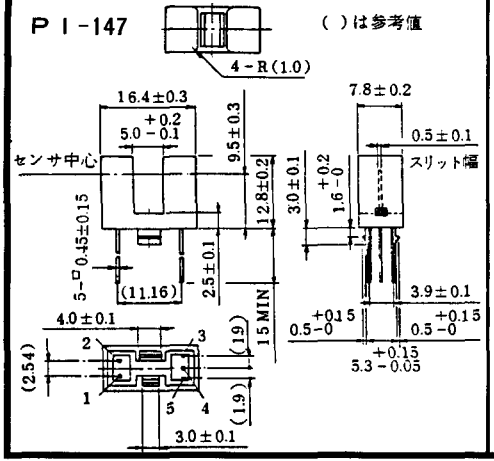

PI-148

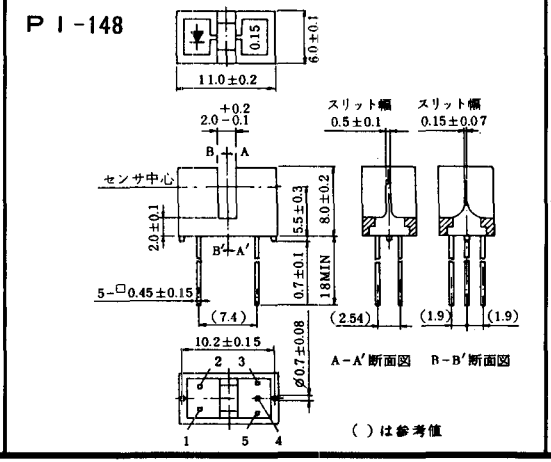

PI-149

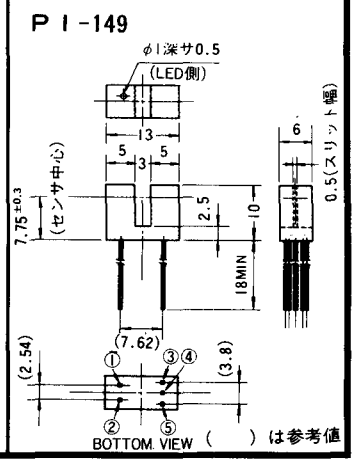

《寸法図単位：mm》

( )は参考値

PI-150

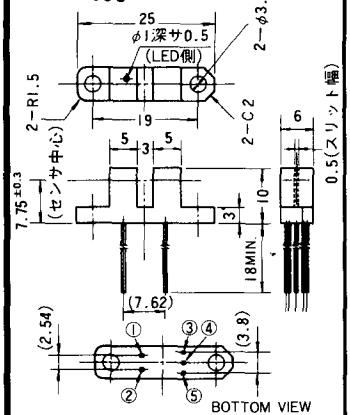

PI-151

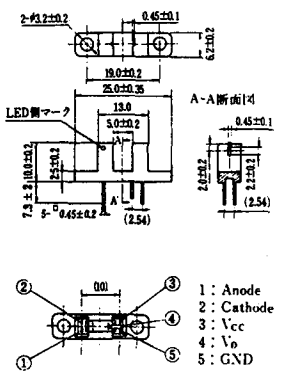

PI-152

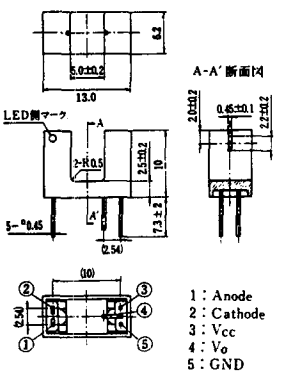

PI-153

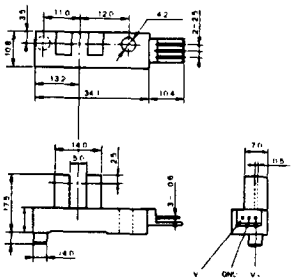

PI-154

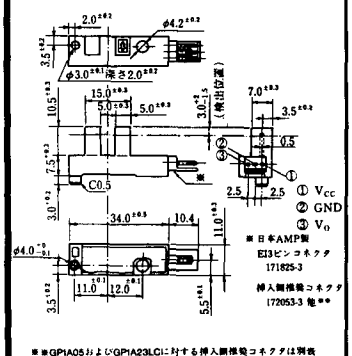

PI-155

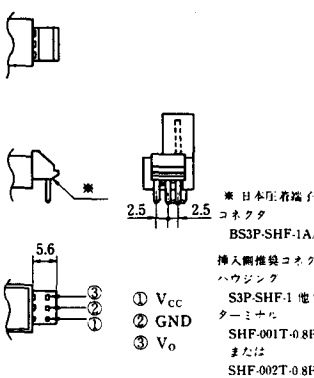

PI-156

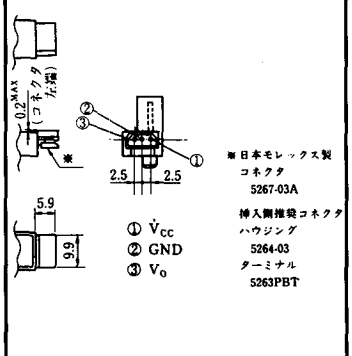

PI-157

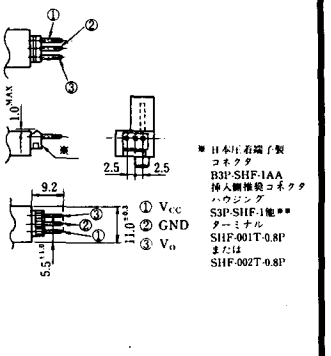

《寸法図単位：mm》

PI-158

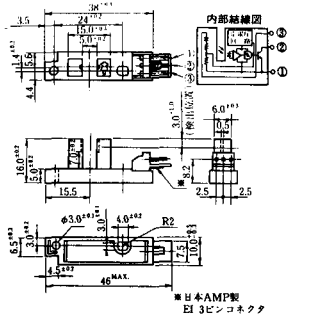

① GND
② V_o
③ V_{cc}

※日本AMP製
EI 3ピンコネクタ
171826-3
挿入側推奨コネクタ
日本AMP製
ハウジング171822-3
ターミナル170262-1
他**

PI-159

GP1A21

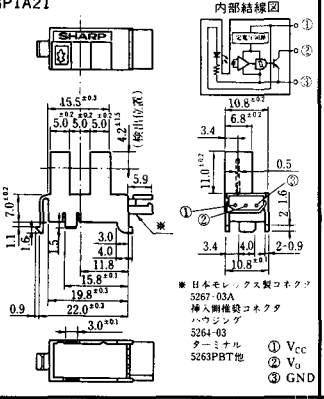

※ 日本モレックス製コネクタ
5267-03A
挿入側推奨コネクタ
ハウジング
5264-03
ターミナル
5263PBT他

① V_{cc}
② V_o
③ GND

PI-160

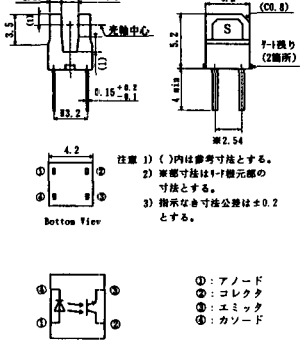

注意 1) ( )内は参考寸法とする。
2) ※部寸法はゲート側元部の寸法とする。
3) 指示なき寸法公差は±0.2とする。

①：アノード
②：コレクタ
③：エミッタ
④：カソード

PI-161

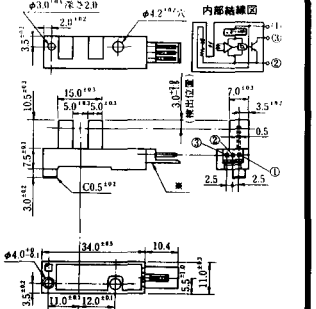

① V_{cc}
② GND
③ V_o

※日本AMP製
EI 3ピンコネクタ
171825-3
挿入側推奨コネクタ
172053-3他
ハウジング
172142-3他**

PI-162

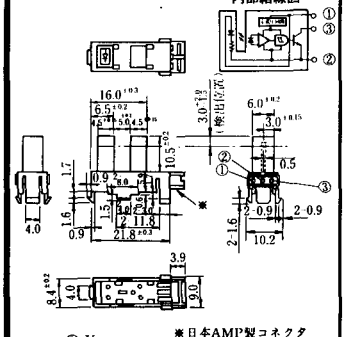

① V_{cc}
② GND
③ V_o

※日本AMP製コネクタ
ウルトレックス172681-3
挿入側推奨コネクタ
172685-3他**

PI-163

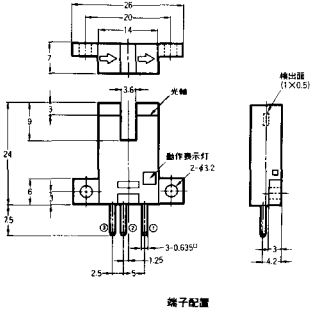

端子配置

①	⊕	Vcc
②	OUT	OUTPUT
③	⊖	GND(0V)

PI-164

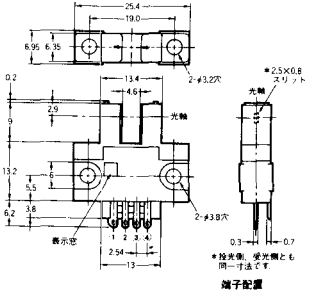

※投光側、受光側とも同一寸法です。

端子配置

①	⊕
②	L
③	OUT
④	⊖

PI-165

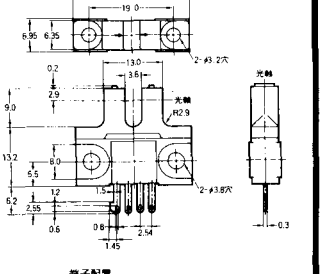

端子配置

形式	出力形態
形EE-SG3M	入光時オフ
形EE-SG3MC	入光時オン

《寸法図単位：mm》

P I -166

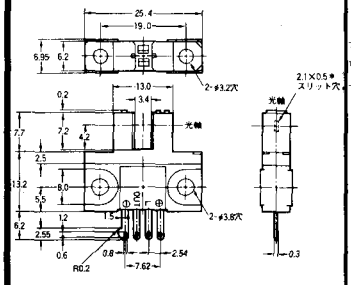

形式	出力形態
形EE-SH3M	入光時オフ
形EE-SH3MC	入光時オン

P I -167

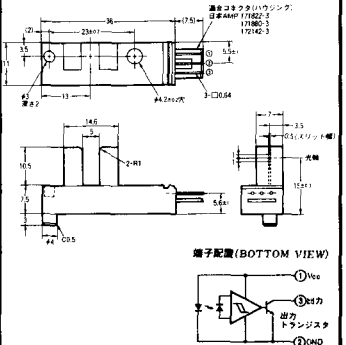

P I -168

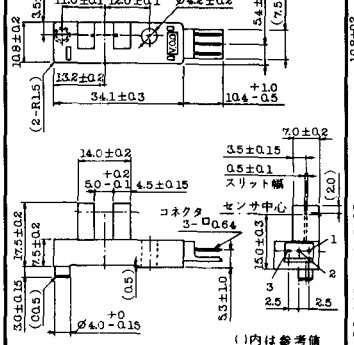

P I -169

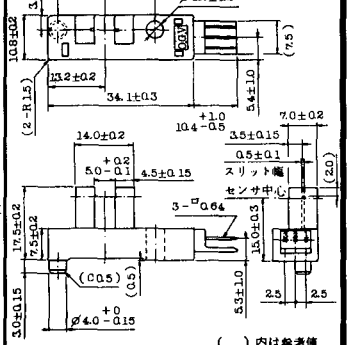

P I -170

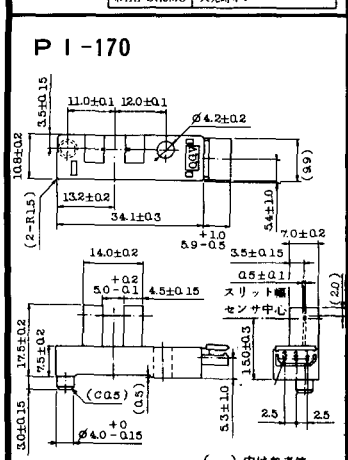

P I -171

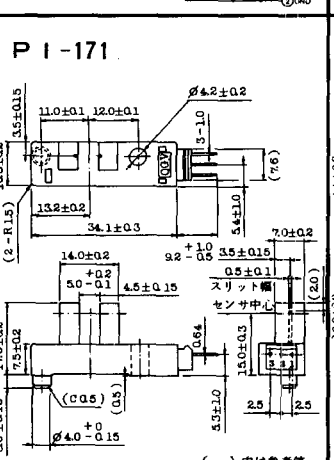

P I -172

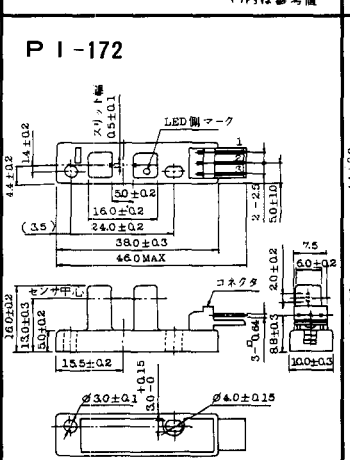

P I -173

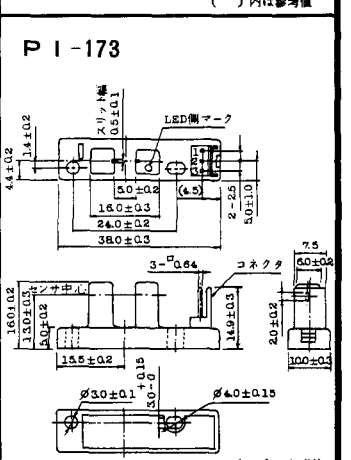

《寸法図単位：mm》

P I -174

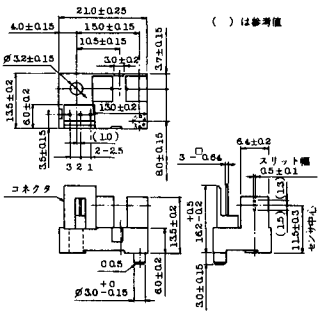

P I -175

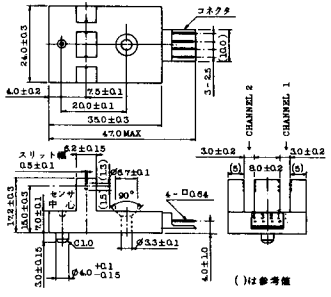

P I -176

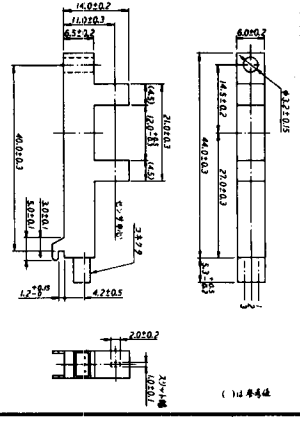

P I -177

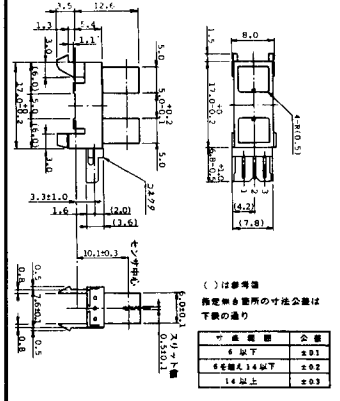

寸法範囲	公差
6 以下	±0.1
6を超え 14 以下	±0.2
14 以上	±0.3

P I -178

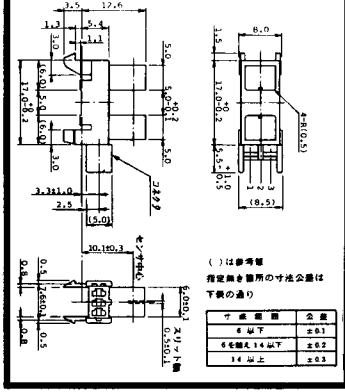

寸法範囲	公差
6 以下	±0.1
6を超え 14 以下	±0.2
14 以上	±0.3

P I -179

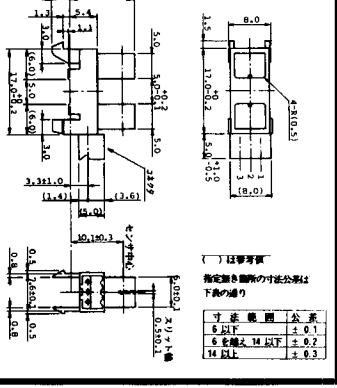

寸法範囲	公差
6以下	±0.1
6を超え 14 以下	±0.2
14 以上	±0.3

P I -180

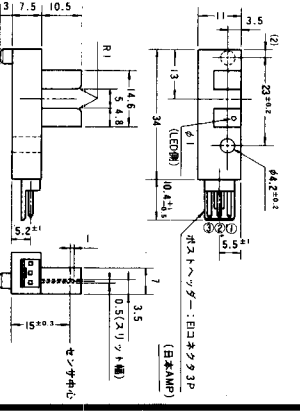

P I -181

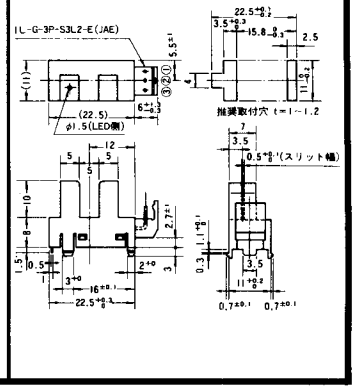

《寸法図単位：mm》

P I -182

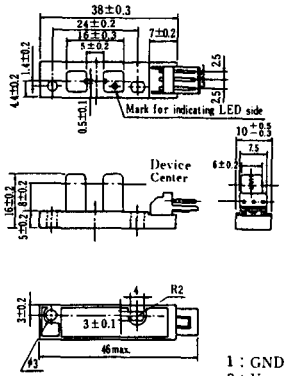

P I -183

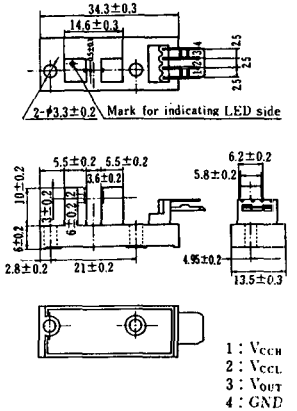

P I -184

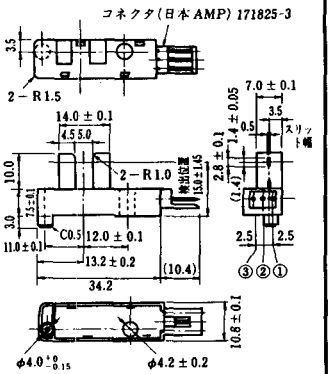

P I -185

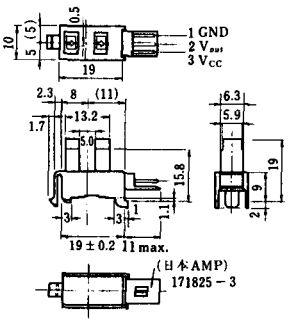

P I -186

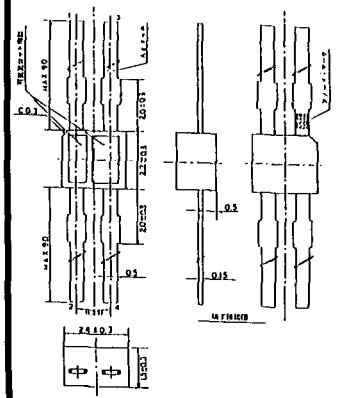

P I -187

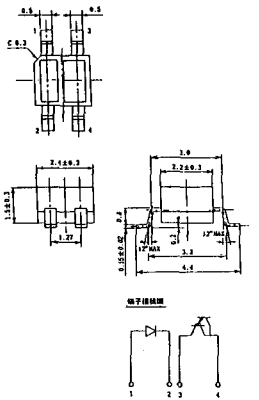

P I -188

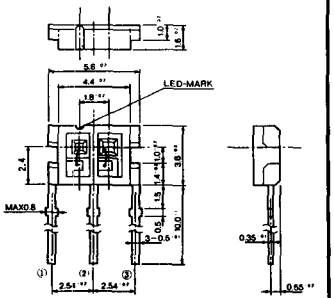

P I -189

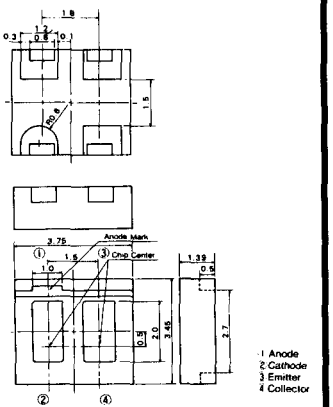

《寸法図単位：mm》

P I -190

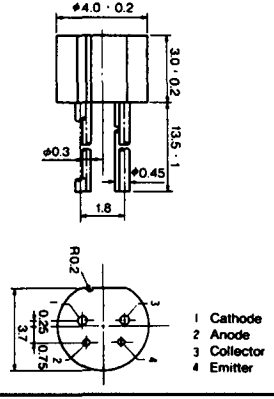

P I -191

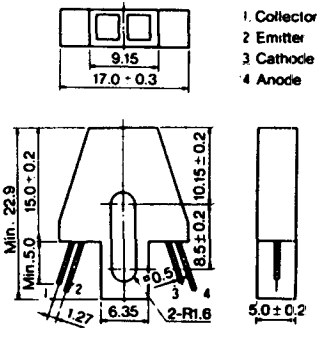

P I -192

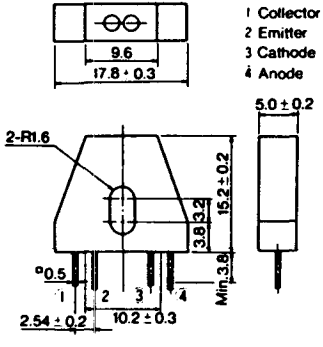

P I -193

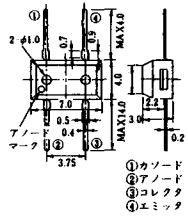

P I -194

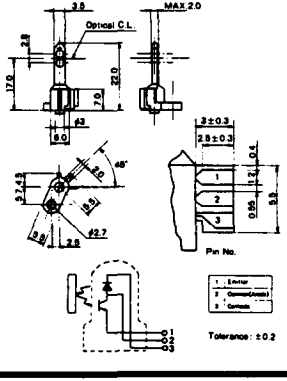

P I -195

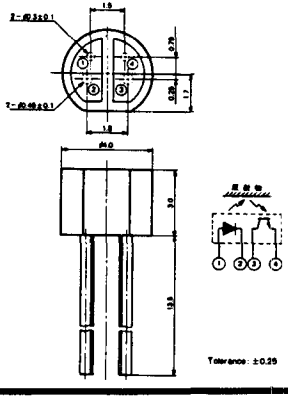

P I -196

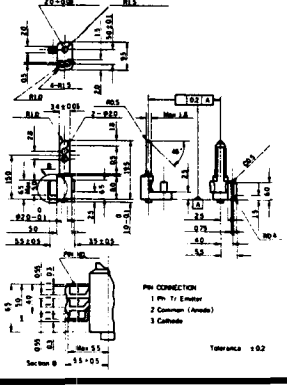

P I -197

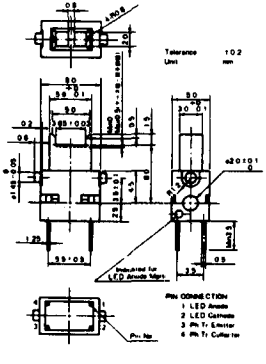

《寸法図単位：mm》

P I -198

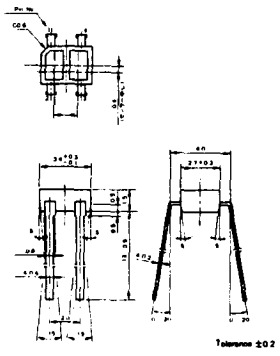

P I -199

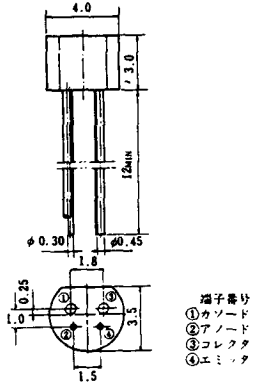

P I -200

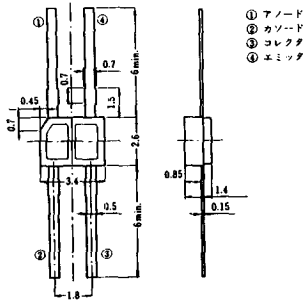

P I -201

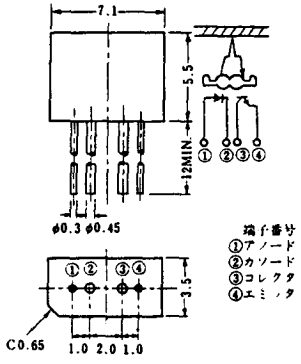

P I -202

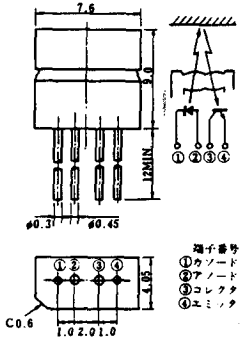

P I -203

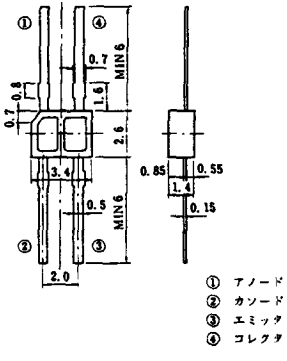

P I -204

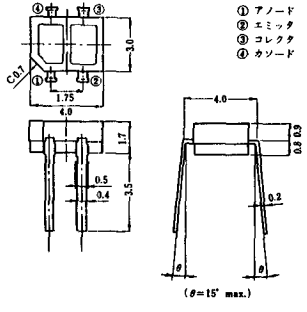

P I -205

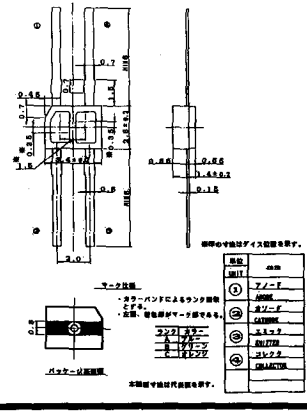

《寸法図単位：mm》

P I -206

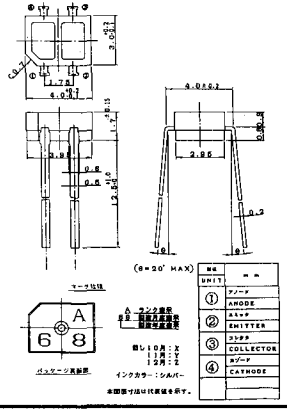

P I -207

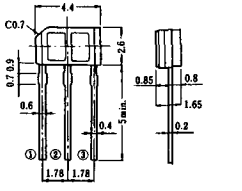

P I -208

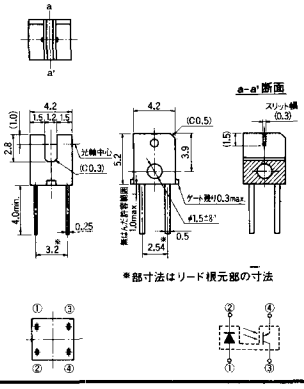

P I -209

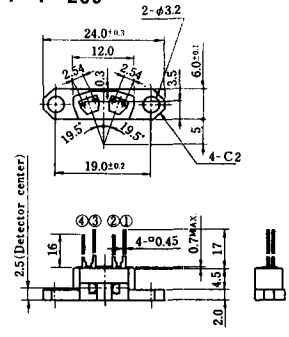

P I -210

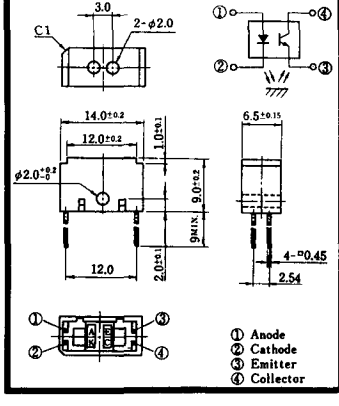

P I -211

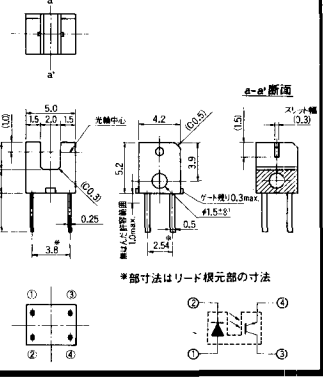

P I -212

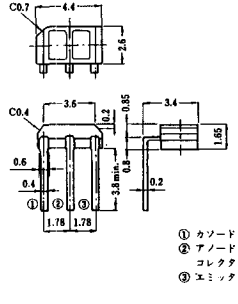

P I -213

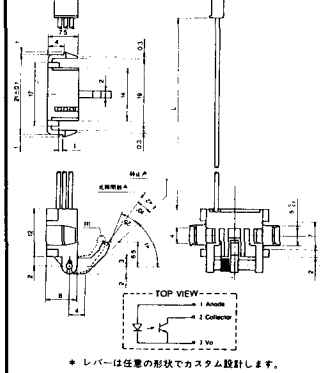

＊ レバーは任意の形状でカスタム設計します。

《寸法図単位：mm》

PI-214

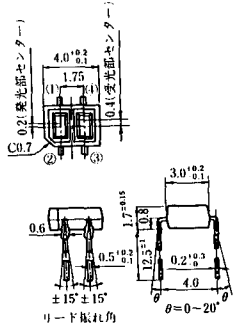

PI-215

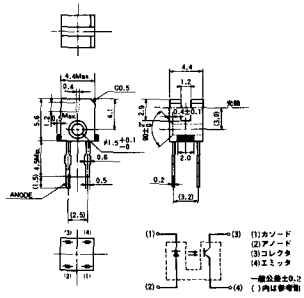

PI-216

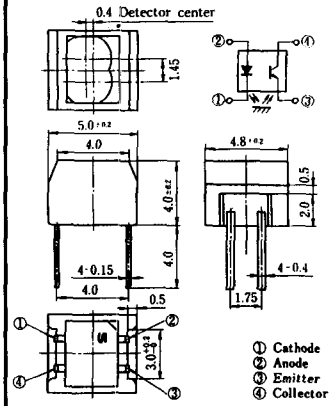

PI-217

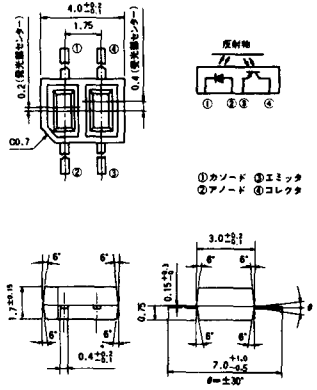

PI-218

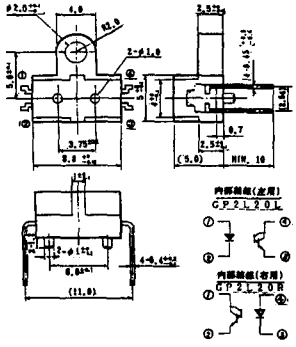

PI-219

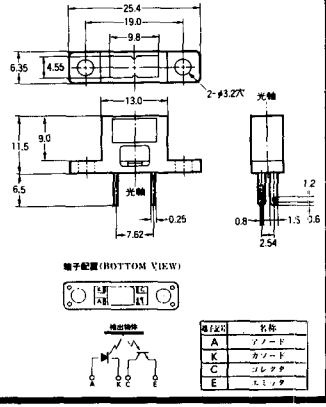

PI-220

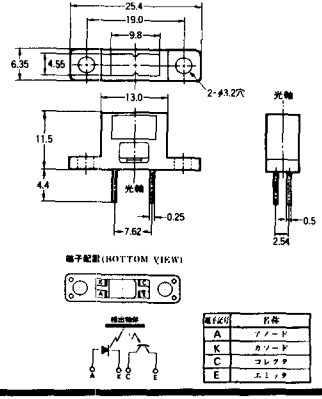

PI-221

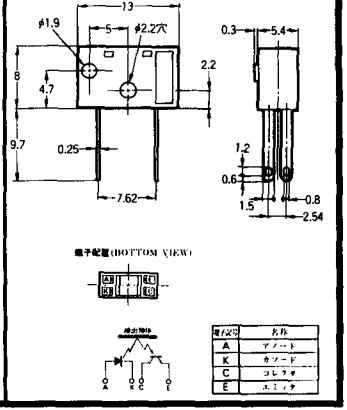

《寸法図単位：mm》

P I -222

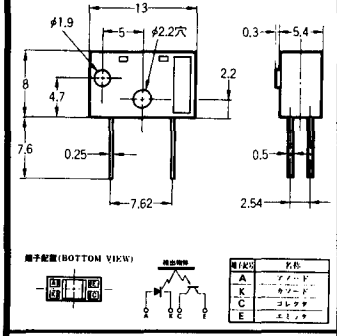

端子記号	名称
A	アノード
K	カソード
C	コレクタ
E	エミッタ

P I -223

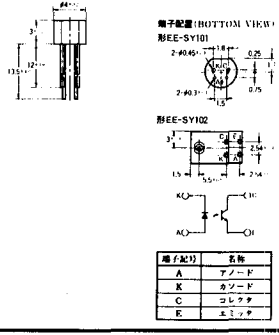

端子記号	名称
A	アノード
K	カソード
C	コレクタ
E	エミッタ

P I -224

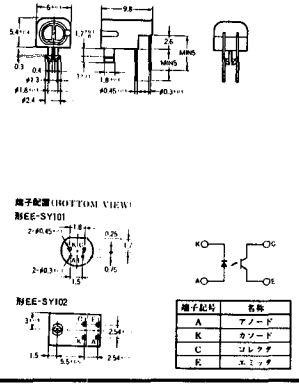

端子記号	名称
A	アノード
K	カソード
C	コレクタ
E	エミッタ

P I -225

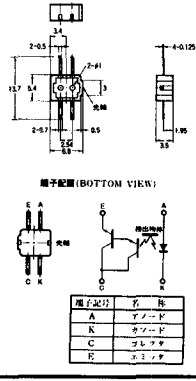

端子記号	名称
A	アノード
K	カソード
C	コレクタ
E	エミッタ

P I -226

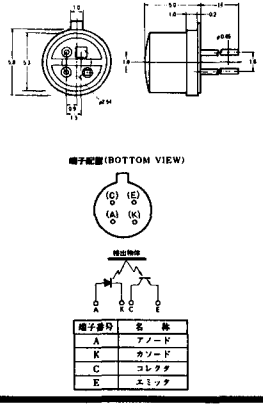

端子番号	名称
A	アノード
K	カソード
C	コレクタ
E	エミッタ

P I -227

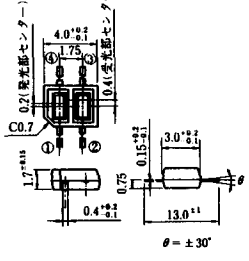

P I -228

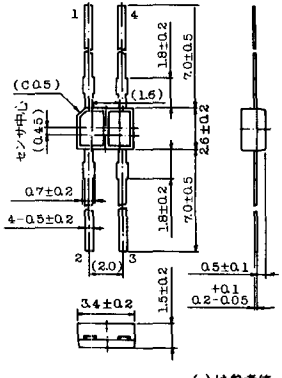

( )は参考値

P I -229

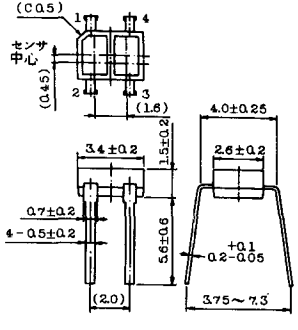

( )は参考値

《寸法図単位：mm》

PI-230

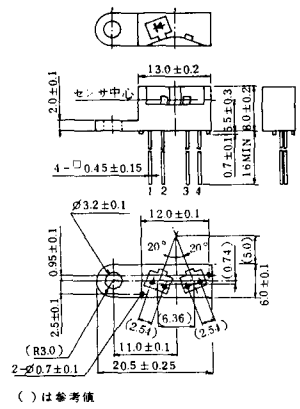

PI-231

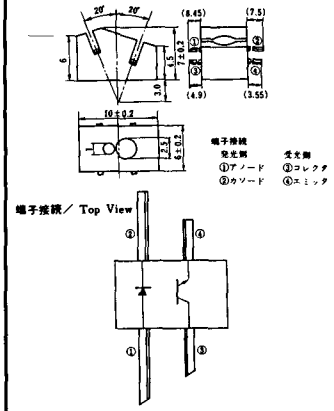

PI-232

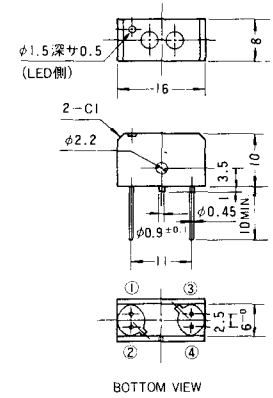

PI-233

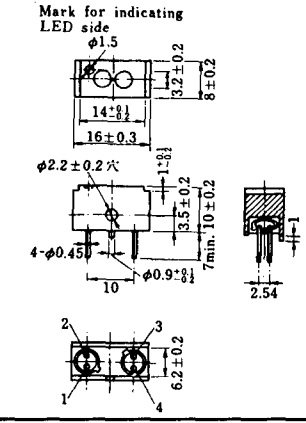

PI-234

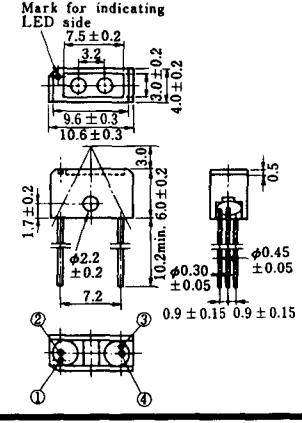

PI-235

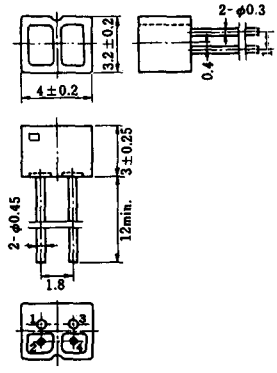

PI-236

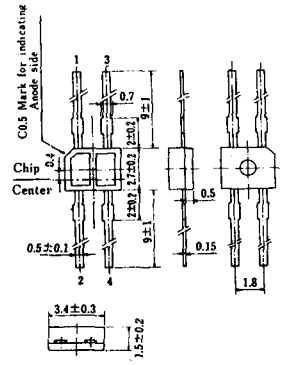

PI-237

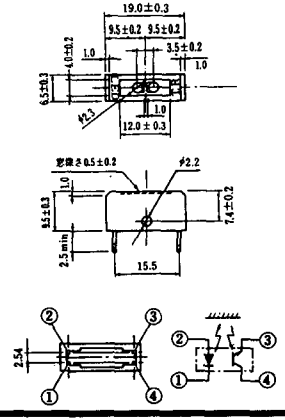

《寸法図単位：mm》

PI-238

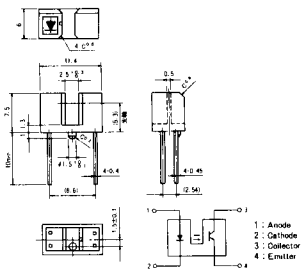

PI-239

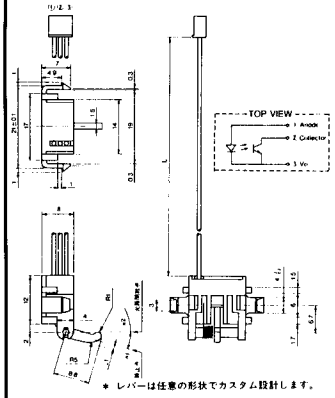

＊ レバーは任意の形状でカスタム設計します。

PI-240

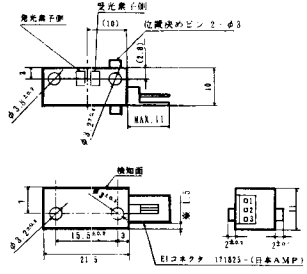

コネクタ端子接続

No.1 GND

No.2 Vout

No.3 Vcc

1. 指示なき寸法公差は、±0.5とする。
2. ( )内の寸法は、受・発光素子の中心を示す
※の寸法は、参考寸法とする。

PI-241

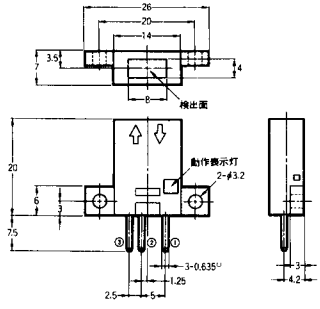

端子配置

①	⊕	Vcc
②	OUT	OUT PUT
③	⊖	GND(0V)

PI-242

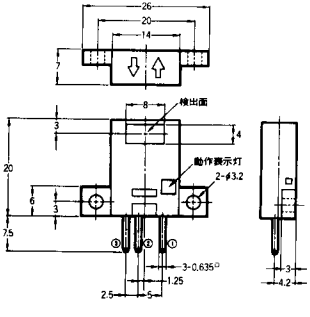

端子配置

①	⊕	Vcc
②	OUT	OUT PUT
③	⊖	GND(0V)

PI-243

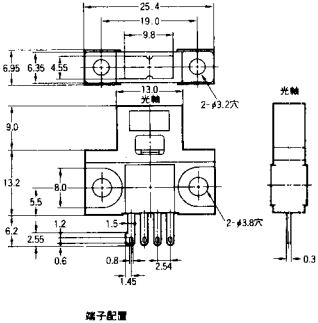

端子配置

形式	出力形態
形EE-SB5M	入光時オン
形EE-SB5MC	入光時オフ

PI-244

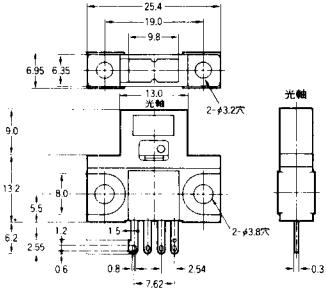

端子配置

形式	出力形態
形EE-SB5V	入光時オン
形EE-SB5VC	入光時オフ

PI-245

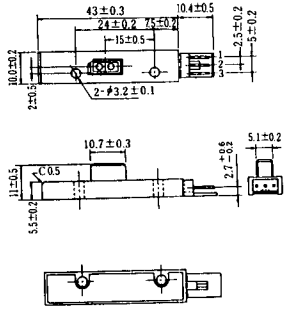

1 : Vcc
2 : Vout
3 : GND

《寸法図単位：mm》

PI-246

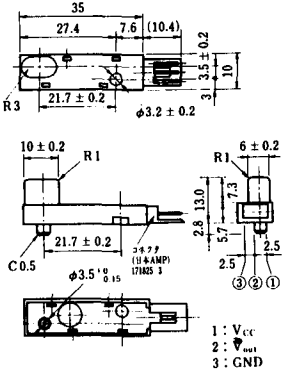

PI-247

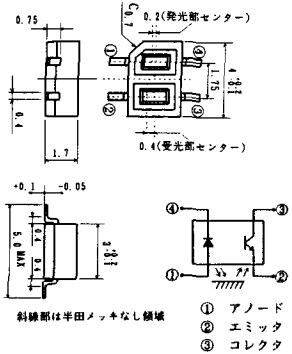

PI-248

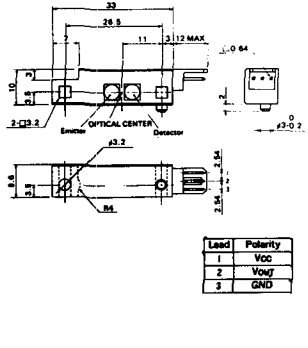

Lead	Polarity
1	Vcc
2	Vout
3	GND

PI-249

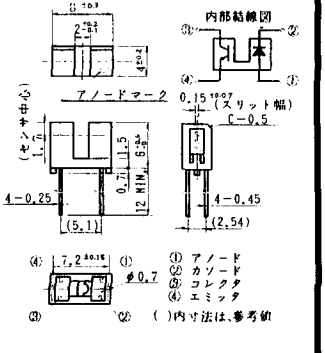

PI-250

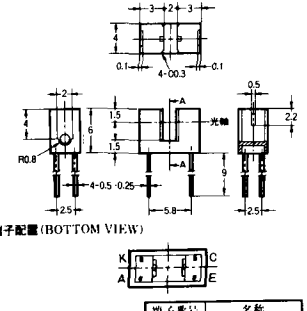

端子番号	名称
A	アノード
K	カソード
C	コレクタ
E	エミッタ

PI-251

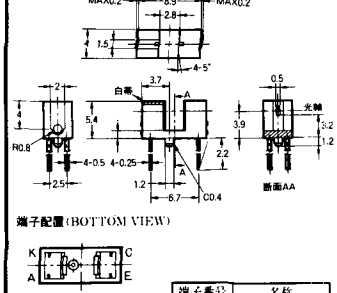

端子番号	名称
A	アノード
K	カソード
C	コレクタ
E	エミッタ

PI-252

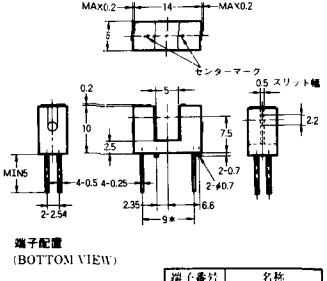

端子番号	名称
A	アノード
K	カソード
C	コレクタ
E	エミッタ

PI-253

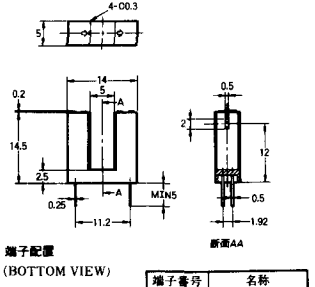

端子番号	名称
A	アノード
K	カソード
C	コレクタ
E	エミッタ

《寸法図単位：mm》

P I-254

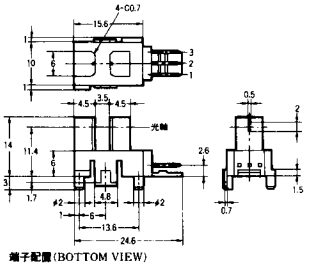

P I-255

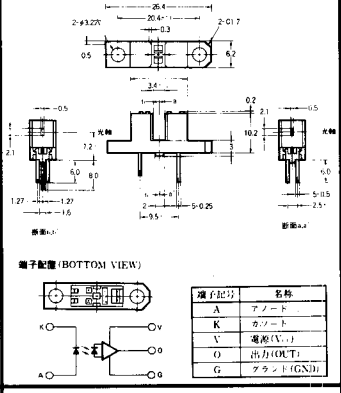

端子記号	名称
A	アノード
K	カソード
V	電源(V_{cc})
O	出力(OUT)
G	グランド(GND)

P I-256

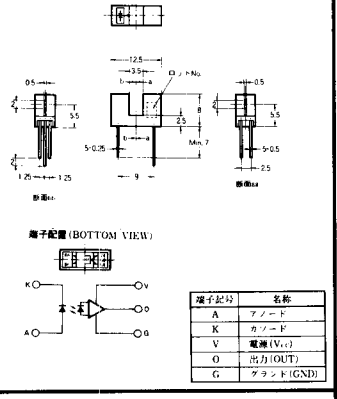

端子記号	名称
A	アノード
K	カソード
V	電源(V_{cc})
O	出力(OUT)
G	グランド(GND)

P I-257

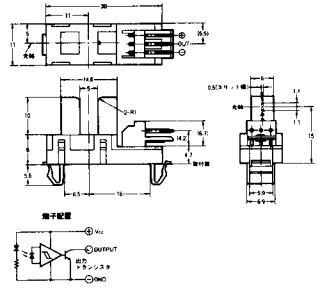

P I-258

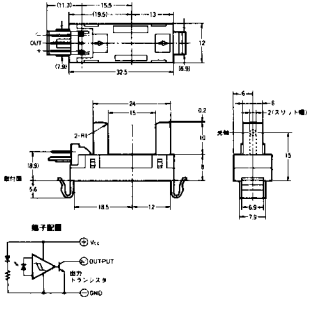

P I-259

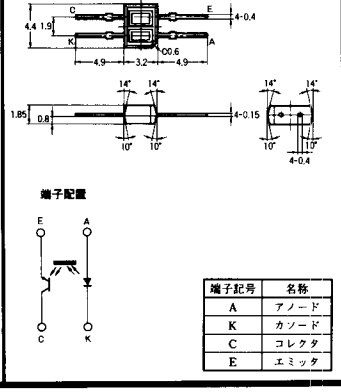

端子記号	名称
A	アノード
K	カソード
C	コレクタ
E	エミッタ

P I-260

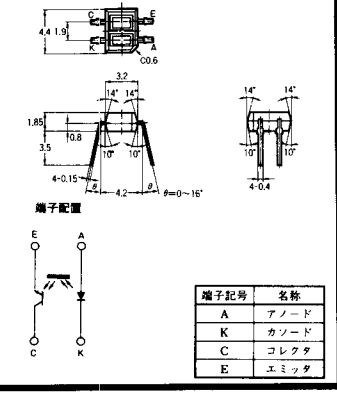

端子記号	名称
A	アノード
K	カソード
C	コレクタ
E	エミッタ

P I-261

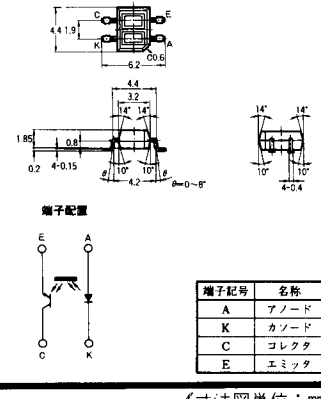

端子記号	名称
A	アノード
K	カソード
C	コレクタ
E	エミッタ

《寸法図単位：mm》

P I-262

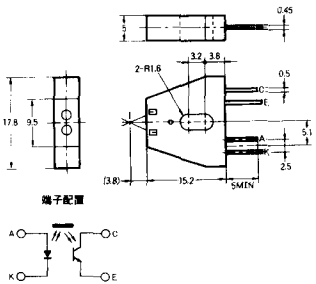

P I-263

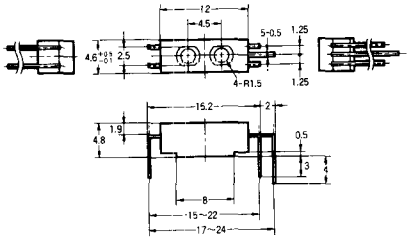

端子配置(BOTTOM VIEW)

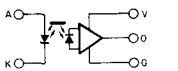

端子記号	名称
A	アノード
K	カソード
V	電源(V_{CC})
O	出力(OUT)
G	グランド(GND)

P I-264

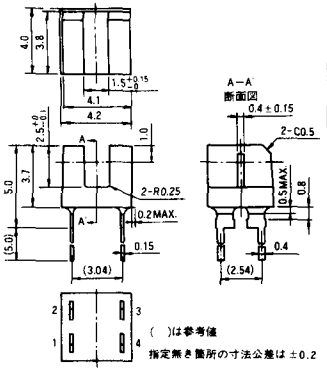

1.アノード 2.カソード 3.エミッタ 4.コレクタ

P I-265

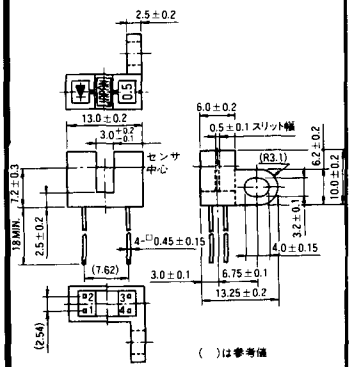

1.アノード 2.カソード 3.コレクタ 4.エミッタ

P I-266

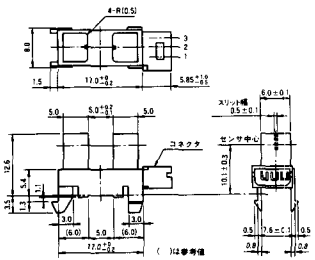

1.コレクタ 2.カソード,エミッタ 3.アノード

P I-267

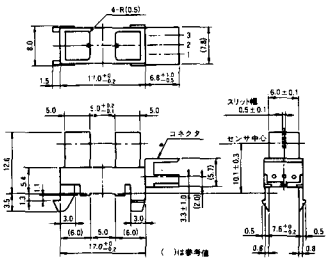

TLP1230(C5)：1.コレクタ 2.カソード,エミッタ 3.アノード
TLP1231(C5)：1.カソード 2.アノード,コレクタ 3.エミッタ

P I-268

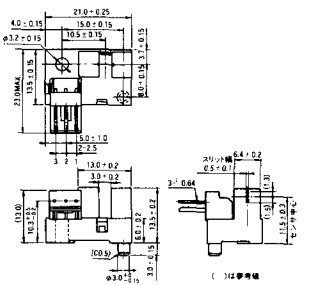

1.GND 2.OUT 3.V_{CC}

《寸法図単位：mm》

P I-269

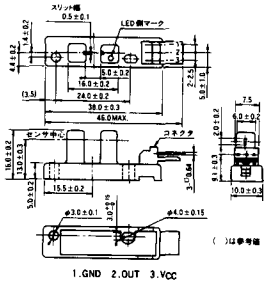

P I-270

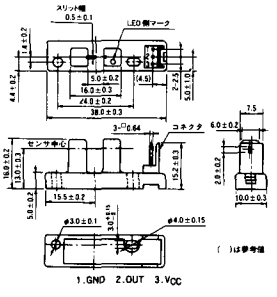

P I-271

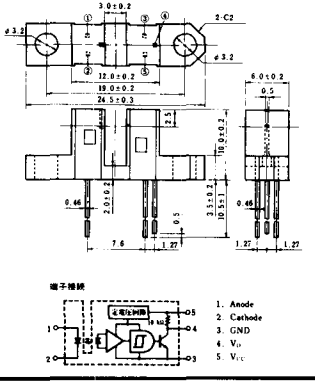

P I-272

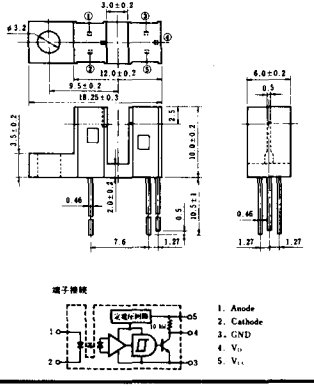

P I-273

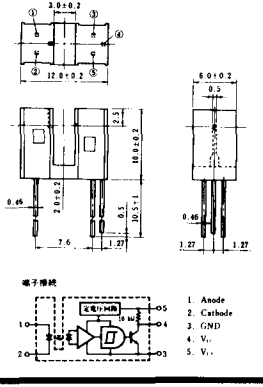

P I-274

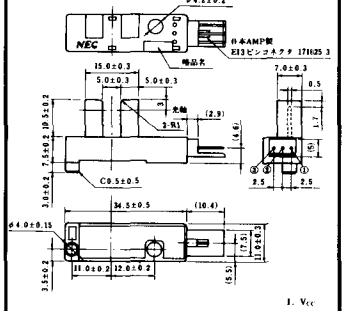

P I-275

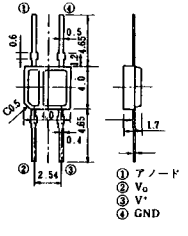

P I-276

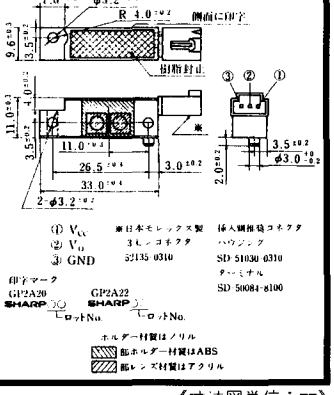

《寸法図単位：mm》

P I-277

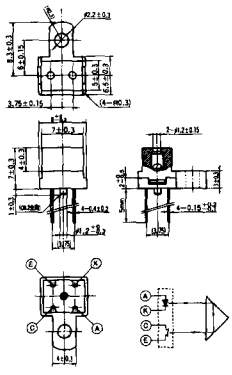

P I-278

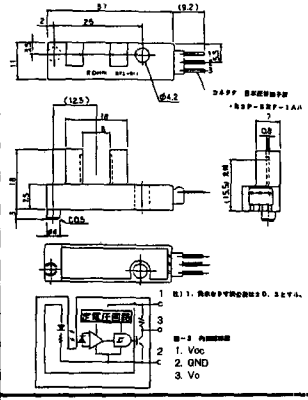

P I-279

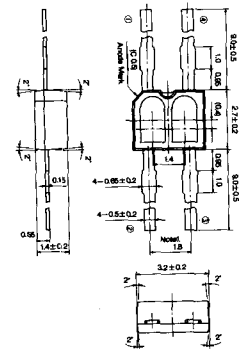

P I-280

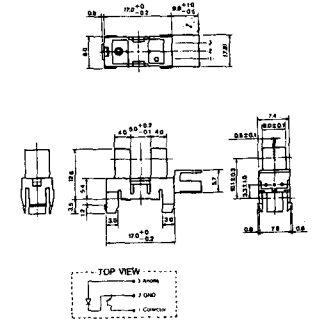

P I-281

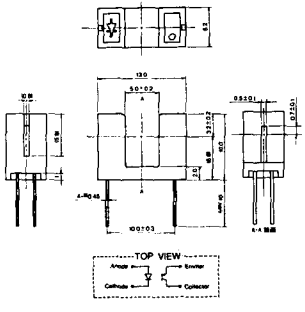

P I-282

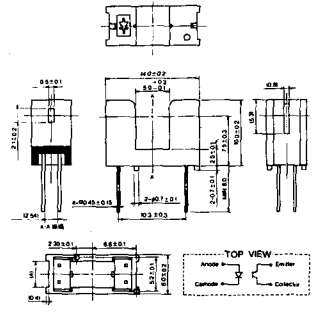

P I-283

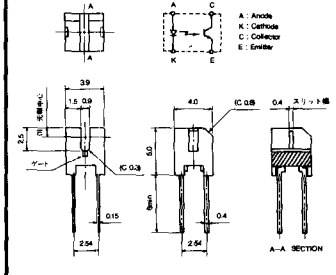

P I-284

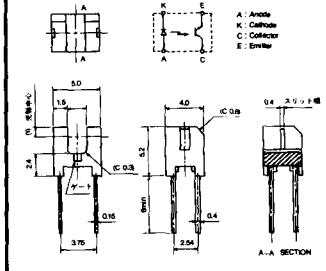

《寸法図単位：mm》

P I -285

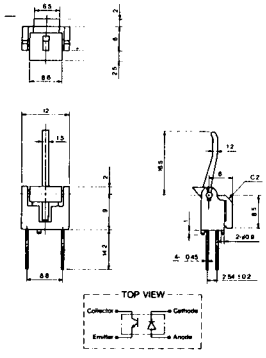

＊ レバーは任意の形状でカスタム設計します。

P I -286

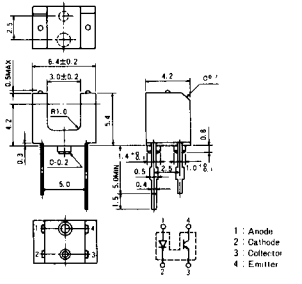

P I -287

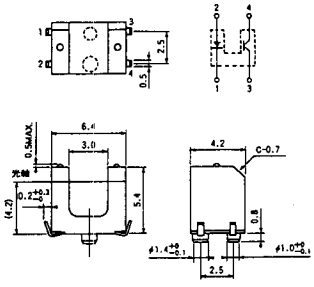

P I -288

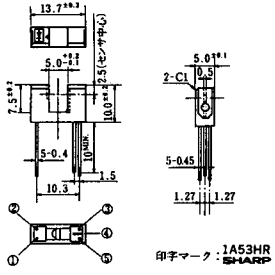

P I -289

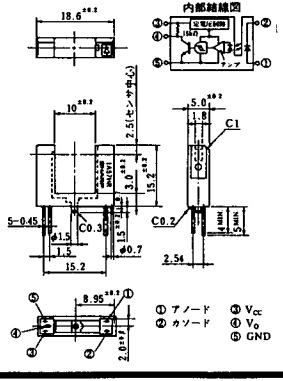

P I -290

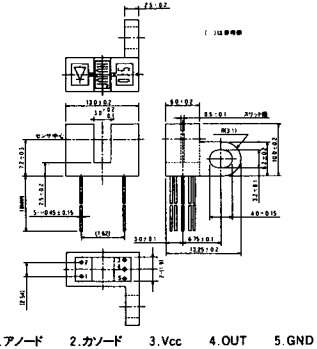

1.アノード　2.カソード　3.Vcc　4.OUT　5.GND

P I -291

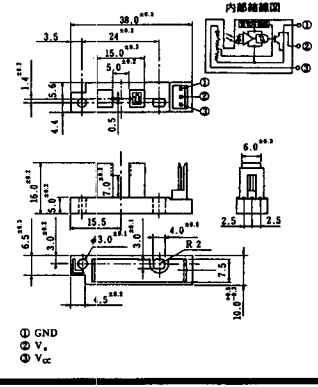

P I -292

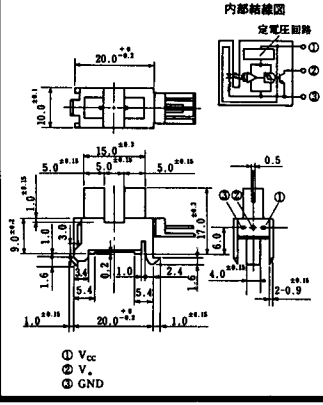

《寸法図単位：mm》

P I -293

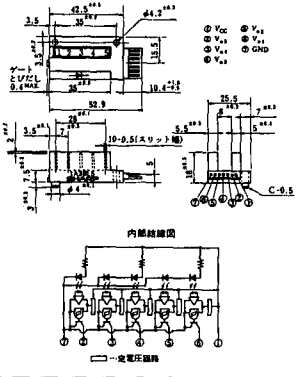

P I -294

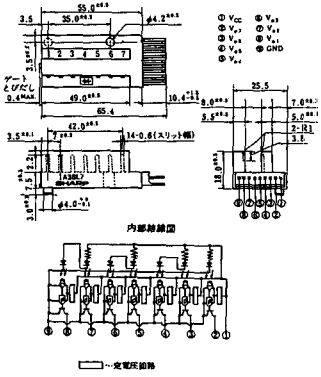

P I -295

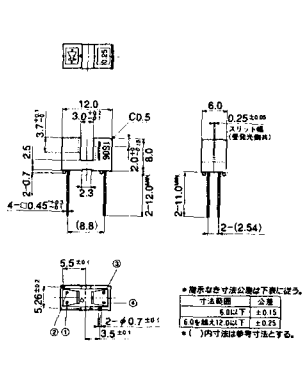

P I -296

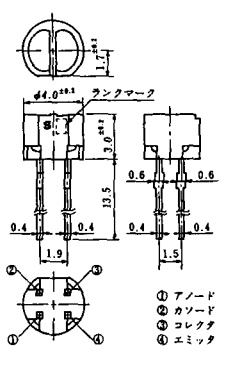

P I -297

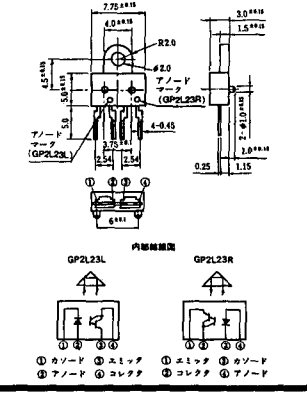

P I -298

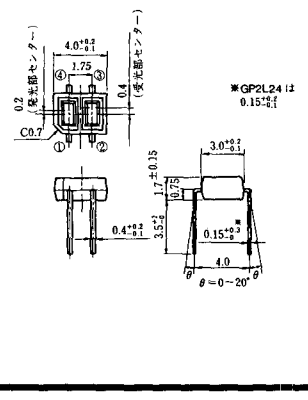

P I -299

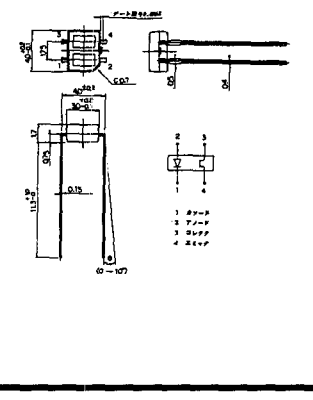

P I -300

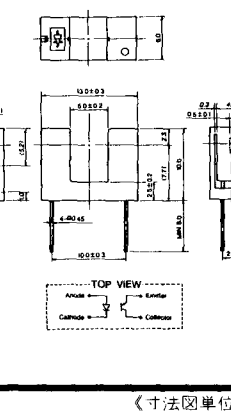

《寸法図単位：mm》

P I -301

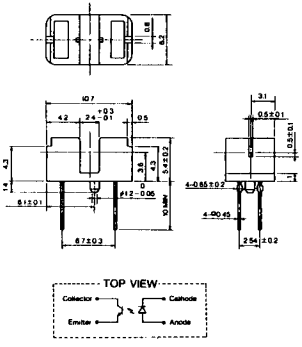

P I -302

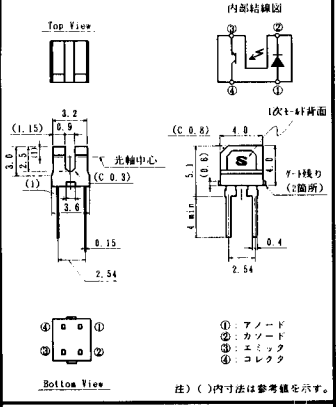

P I -303

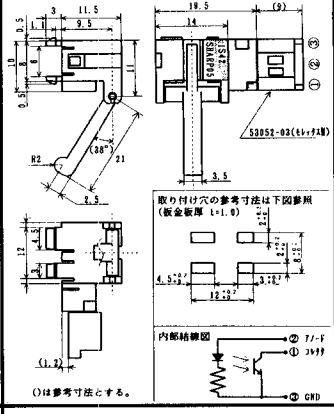

P I -304

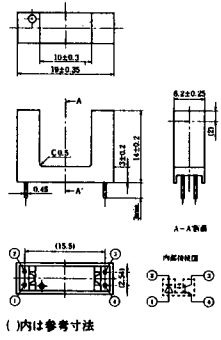

P I -305

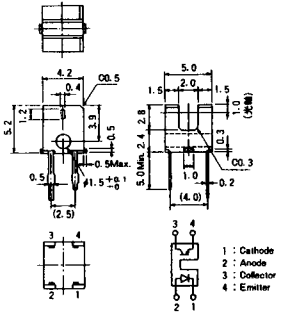

P I -306

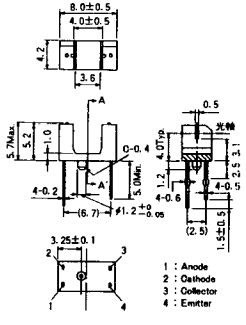

P I -307

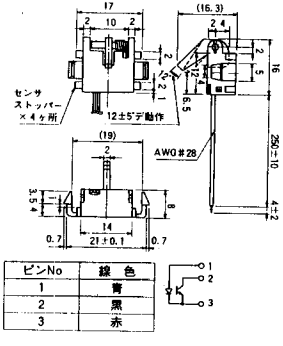

ピンNo	線色
1	青
2	黒
3	赤

P I -308

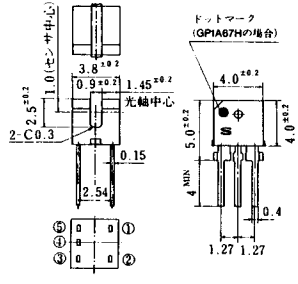

《寸法図単位：mm》

PI-309

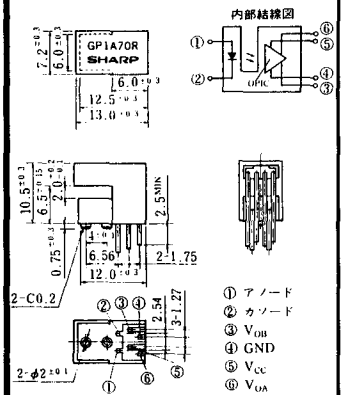

PI-310

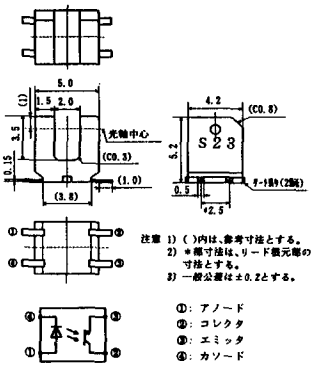

PI-311

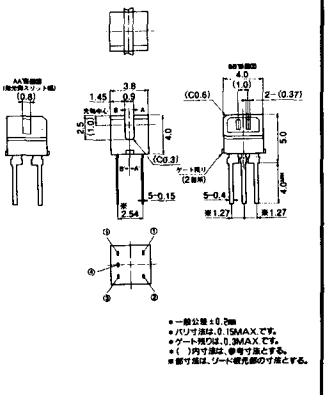

PI-312

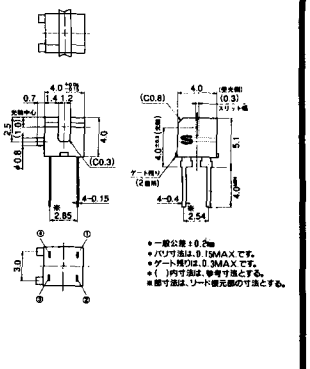

PI-313

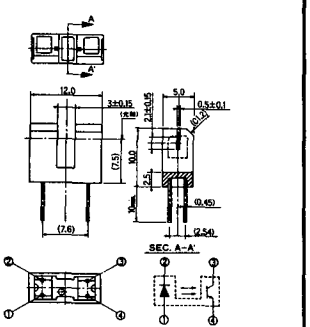

注) 指示なき公差寸法は±0.3

PI-314

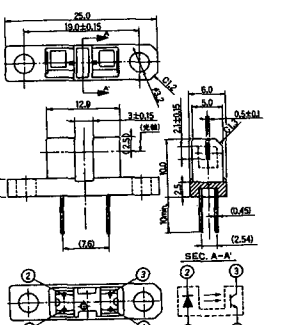

注) 指示なき公差寸法は±0.3

PI-315

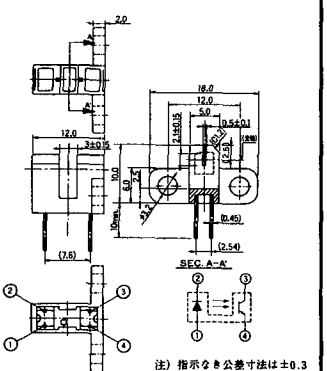

注) 指示なき公差寸法は±0.3

PI-316

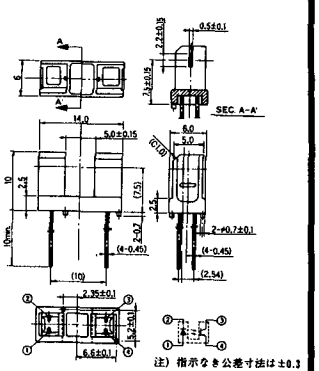

注) 指示なき公差寸法は±0.3

《寸法図単位：mm》

PI-317

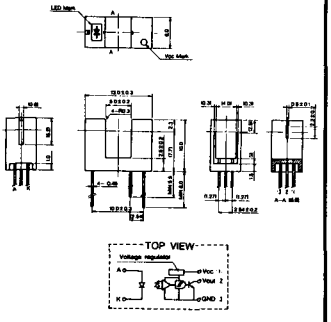

PI-318

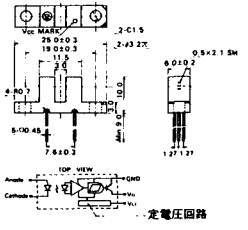

PI-319

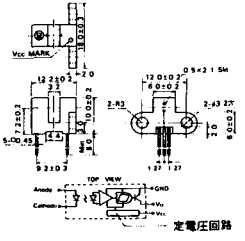

PI-320

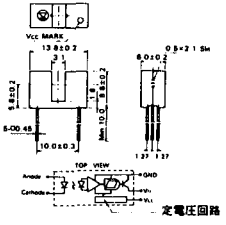

PI-321

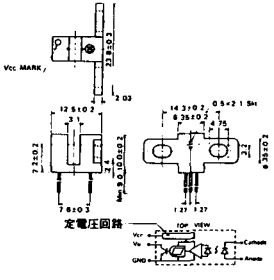

PI-322

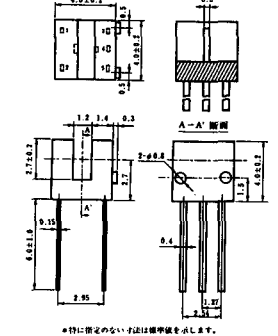

PI-323

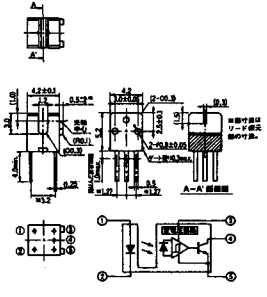

注）指示なき公差寸法は±0.2
（ ）内寸法は参考値
*部寸法はリード根元部の寸法
バリ寸法は0.15max.

PI-324

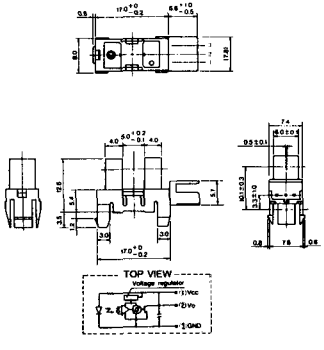

《寸法図単位：mm》

PI-325

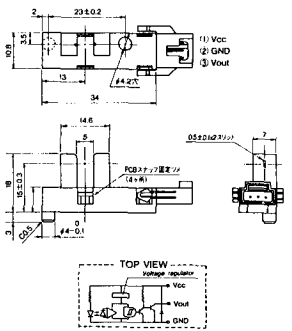

PI-326

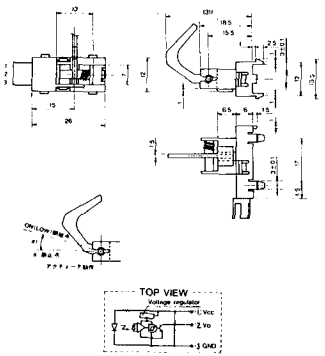

＊ レバーは任意の形状でカスタム設計します。

PI-327

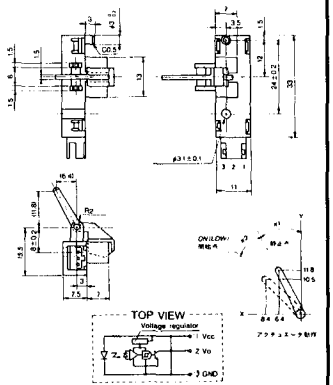

＊ レバーは任意の形状でカスタム設計します。

PI-328

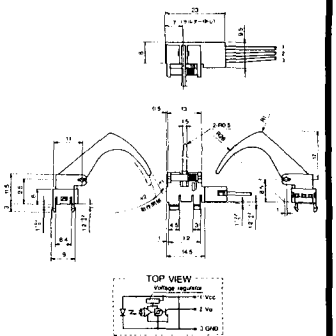

＊ レバーは任意の形状でカスタム設計します。

PI-329

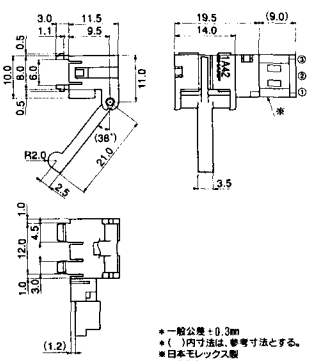

＊一般公差±0.3mm
＊( )内寸法は、参考寸法とする。
※日本モレックス製
コネクタ53052-03

PI-330

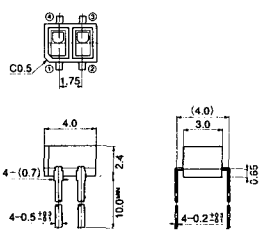

＊一般公差±0.2mm
＊( )内寸法は、参考寸法とする。

PI-331

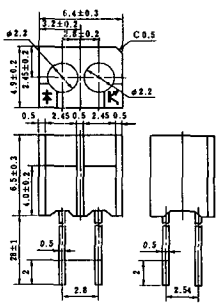

(Bottom View)

端子接続
1. アノード
2. カソード
3. エミッタ
4. コレクタ

PI-332

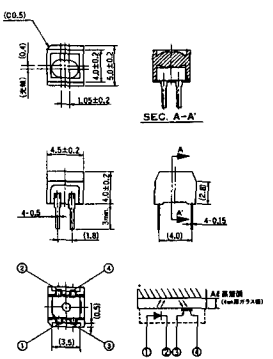

注）指示なき寸法公差は±0.3mm

《寸法図単位：mm》

PI-333

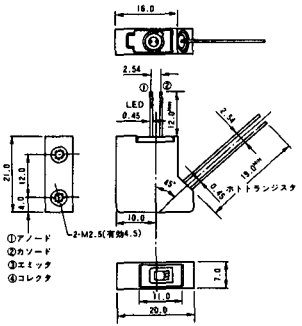

PI-334

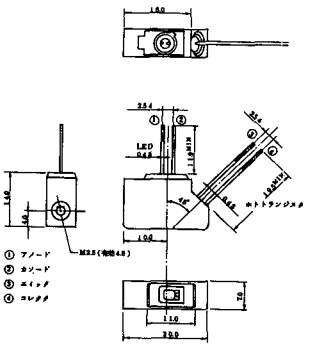

PI-335

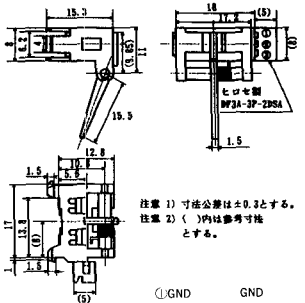

PI-336

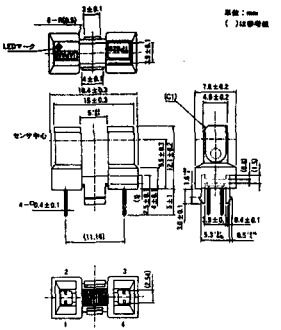

PI-337

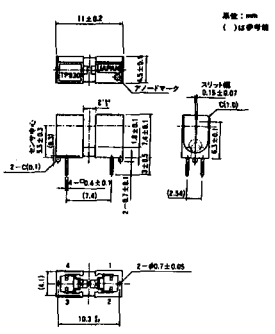

PI-338

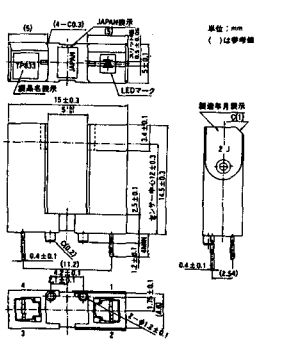

PI-339

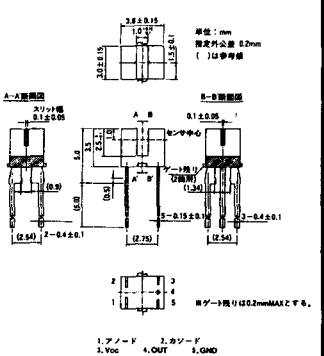

PI-340

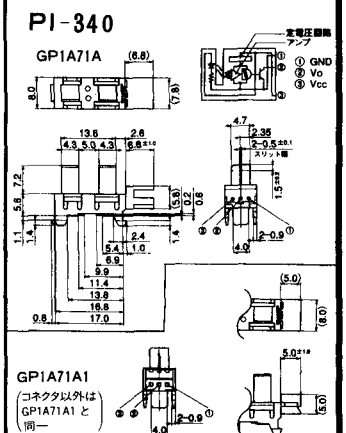

《寸法図単位：mm》

PI-341

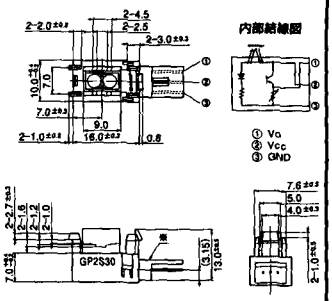

PI-342

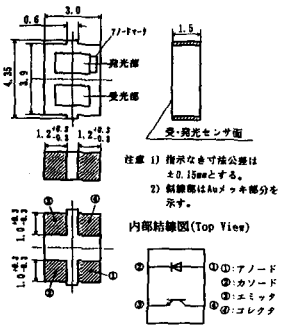

PI-343

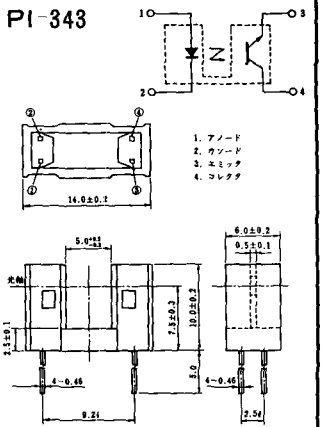

PI-344

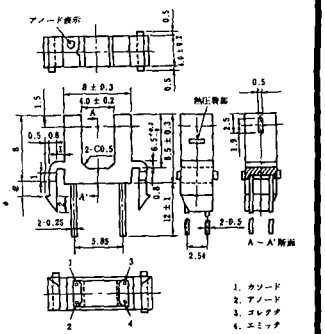

PI-345

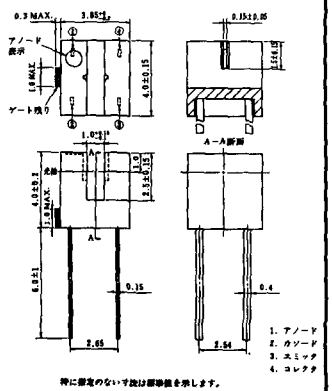

《寸法図単位：mm》